maskin mekano

CH180-PS

UNITÉ DE CONCASSAGE À CÔNE



Les avantages du concassage fixe et mobile réunis en une seule machine

L'ambition du nouveau concept modulaire de concassage et de criblage de Maskin Mekano est de réunir le meilleur des installations fixes et la souplesse d'une installation mobile. En production, ces unités de concassage, de criblage et d'alimentation posées sur leurs hautes béquilles ressemblent à des installations fixes, tout en restant très faciles à déplacer d'un chantier à l'autre.

Le programme de machines modulaires Maskin Mekano se caractérise par :

- Entraînement électrique
- Systèmes de commande interconnectés et boucles d'arrêt d'urgence
- Conception ergonomique et sûre pour l'opérateur
- Mise en place simple et sécurisée
- Aucune dépose de pièces avant le transport
- Chargement et déchargement sans moyen de levage
- Largeur de transport < 3,0 m, soit aucun besoin de véhicule d'escorte

CONCASSEUR	POIDS	TRANSPORT	CONSOMMATION
Cône	43.000	Remorque	250 kW




maskin mekano
SH1503
CH440-PS




maskin mekano
CH440-PS

Le concept

Le CH180-PS fait partie de la nouvelle gamme modulaire de Maskin Mekano. Il s'agit d'une unité « convoyeur entrant / convoyeur sortant », dotée d'un scalpeur et d'un convoyeur de retour embarqué qui la rend compatible avec le crible de finition SH 1503 de Maskin Mekano pour un fonctionnement en circuit fermé.

Le flux de matériaux

Le CH180-PS est équipé du concasseur à cône CH440 de Sandvik. Avant d'entrer dans le concasseur, le matériau est alimenté sur un scalpeur, puis dirigé via un convoyeur pivotant embarqué pour retirer la fraction passante (fines), ou via un bypass vers le convoyeur situé sous le concasseur. Le matériau concassé est chargé sur le crible SH 1503 accouplé, et le retour est géré par un convoyeur pivotant embarqué.

Le concasseur

Le Sandvik CH440 convient aussi bien à des applications secondaires à haute capacité qu'à des applications tertiaires à fort taux de réduction ou de concassage de galets. Il peut s'adapter aux évolutions de la production grâce au choix des chambres de concassage et du débattement excentrique. Cette flexibilité le rend adapté à un large éventail d'applications.

Le Sandvik CH440 est particulièrement polyvalent et fiable, et conçu pour être facilement entretenu afin de maximiser la disponibilité de l'équipement. Le système de régulation automatique du réglage (ASRi™) permet une gestion des performances en temps réel, garantissant un fonctionnement constant au niveau optimal. Atteignez des performances optimales en choisissant la chambre de concassage Sandvik adaptée à votre application.

Le Sandvik HYDROCONE™ vous permet de faire fonctionner votre concasseur à ses performances maximales, même en cas de variation des conditions d'alimentation, sans risque de surcharge. Associé à notre système de commande automatique, il vous garantit un concasseur qui maximise la disponibilité opérationnelle en toute sécurité. Le système Sandvik Hydroset contribue également à maintenir votre concasseur en fonctionnement. Avec un système de protection contre les surcharges de série, le Sandvik CH440 est protégé contre les matériaux non concassables. Le profil quasi vertical de la zone d'ouverture d'alimentation permet à la forme de la chambre de rester pratiquement inchangée tout au long de la durée de vie des pièces d'usure.

Le concasseur s'adapte automatiquement aux variations des conditions d'alimentation grâce à l'ASRi. En mesurant et en compensant en continu l'usure des blindages, le système d'automatisation permet d'exploiter pleinement les blindages et de planifier leur remplacement en même temps que les arrêts de maintenance programmés. Il contribue également à maintenir le concasseur alimenté en continu, ce qui maximise le concassage pierre sur pierre et contribue à optimiser la qualité du produit final.

L'ensemble de l'entretien et des inspections s'effectue par le dessus, ce qui facilite le travail et réduit les coûts de maintenance. L'étanchéité robuste des mécanismes internes du concasseur offre une protection plus efficace contre la poussière et les autres particules indésirables, ce qui réduit la maintenance et prolonge la durée de vie du concasseur.

Ergonomique et sûr

Tous les points d'intervention et d'entretien du CH180-PS sont facilement accessibles. Les passerelles sont robustes et étendues. Lors du changement des blindages, le convoyeur d'alimentation se replie hydrauliquement. Le convoyeur situé sous le concasseur peut également être replié, pour un accès optimal lors des interventions et de l'entretien.

Le convoyeur de fines et le convoyeur de retour sont pivotants, ce qui élimine les risques liés à la manutention lourde lors de la mise en place et du démontage de l'installation.

Transport

Le CH180-PS se transporte sur une remorque jumbo ou une remorque porte-engin. Il peut être chargé entièrement sans aucune aide au levage, car la remorque peut être reculée entre les béquilles de la machine. Une fois la machine abaissée sur la remorque, les béquilles sont repliées et la largeur de 3,0 mètres n'est pas dépassée. Le transport ne nécessite donc pas de véhicule d'escorte.

Le groupe hydraulique est équipé d'une batterie et d'un système 24 V, ce qui permet d'effectuer le chargement et le déchargement sans alimentation secteur ni groupe électrogène.

Système de commande

L'armoire de commande est équipée d'une interface homme-machine (IHM) adaptée à l'industrie, avec écran couleur pour le démarrage et l'arrêt, et l'affichage de l'intensité et d'autres paramètres de fonctionnement essentiels. Deux modes de fonctionnement sont disponibles : manuel et automatique. L'interverrouillage en amont et en aval du procédé, y compris avec les autres unités de l'installation, est géré par cette armoire, tout comme l'intégration des boucles d'arrêt d'urgence.




CH440-PS
maskin mekano

Transport

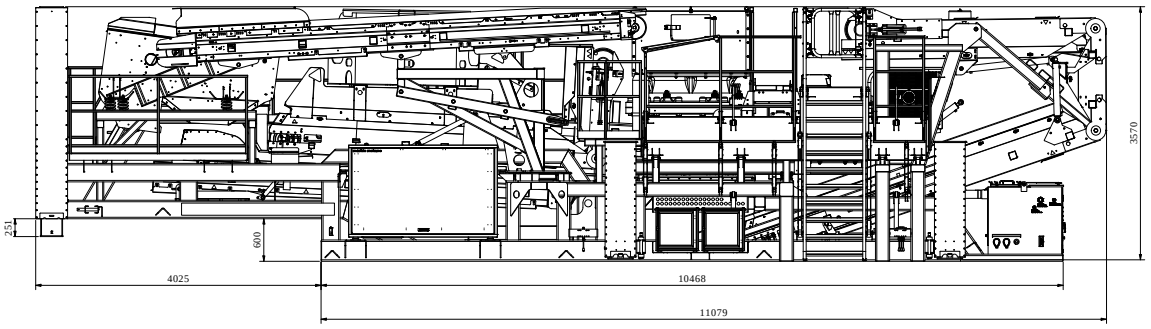

Production

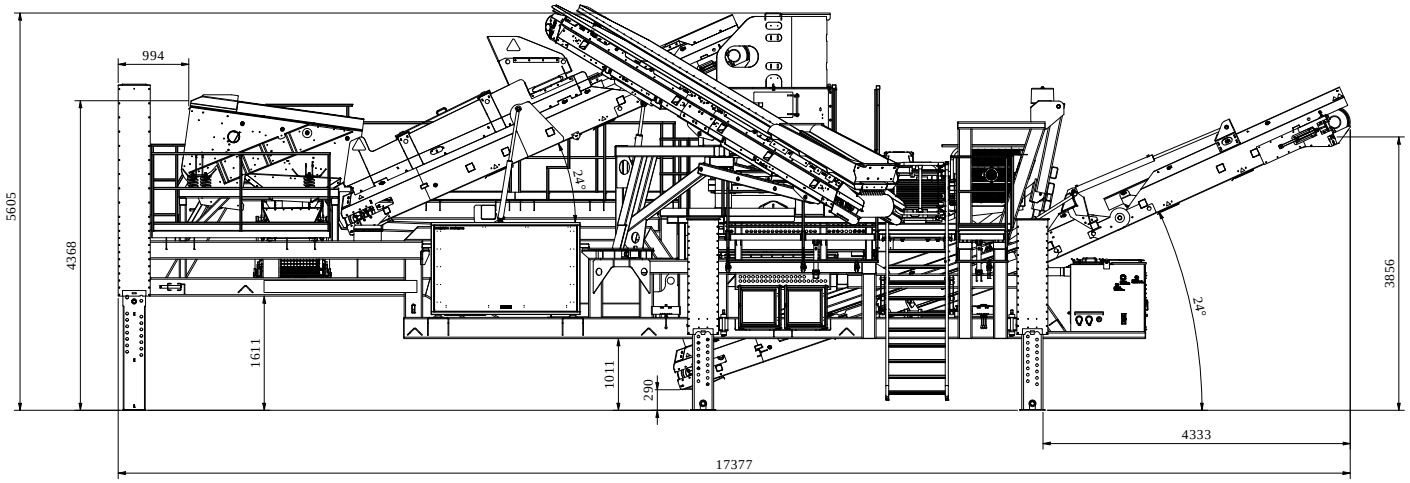

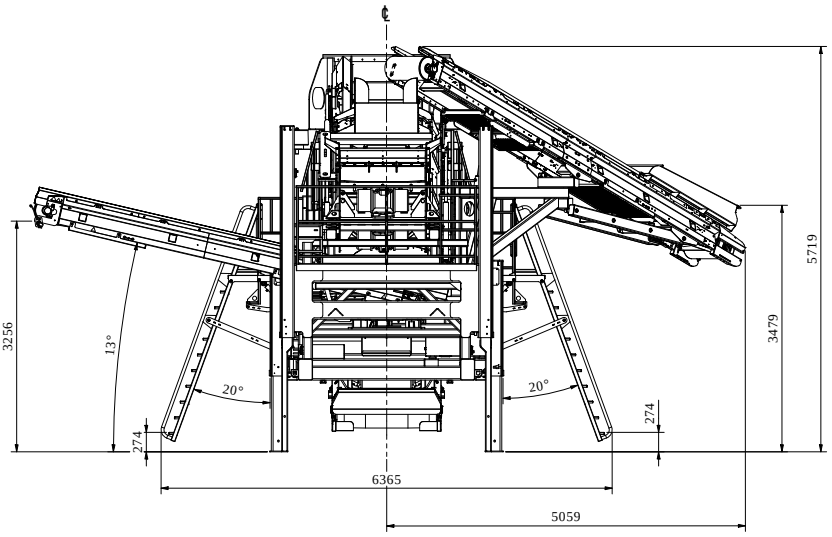

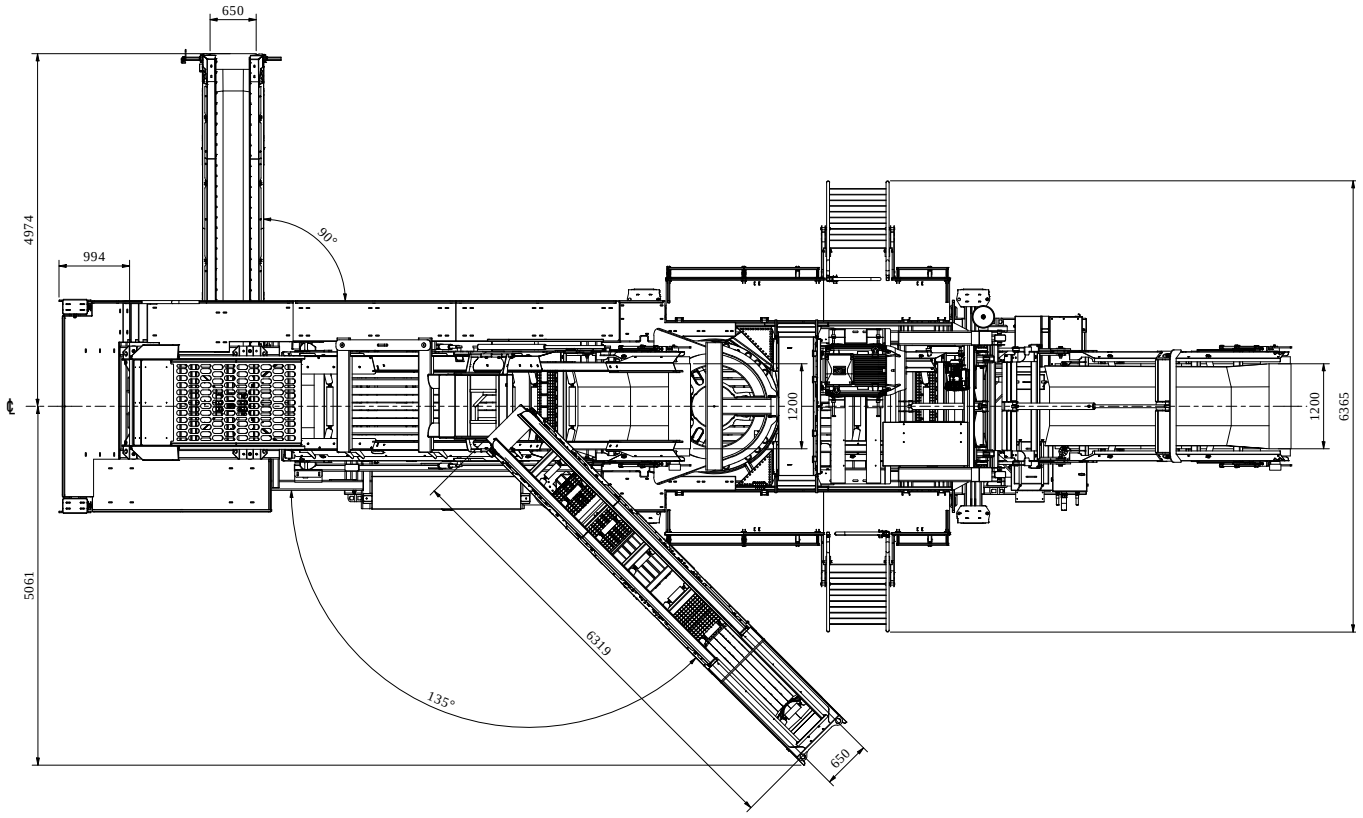
650
4974
994
90°
1200
1200
6365
5061
6319
135°
650

Mode bypass

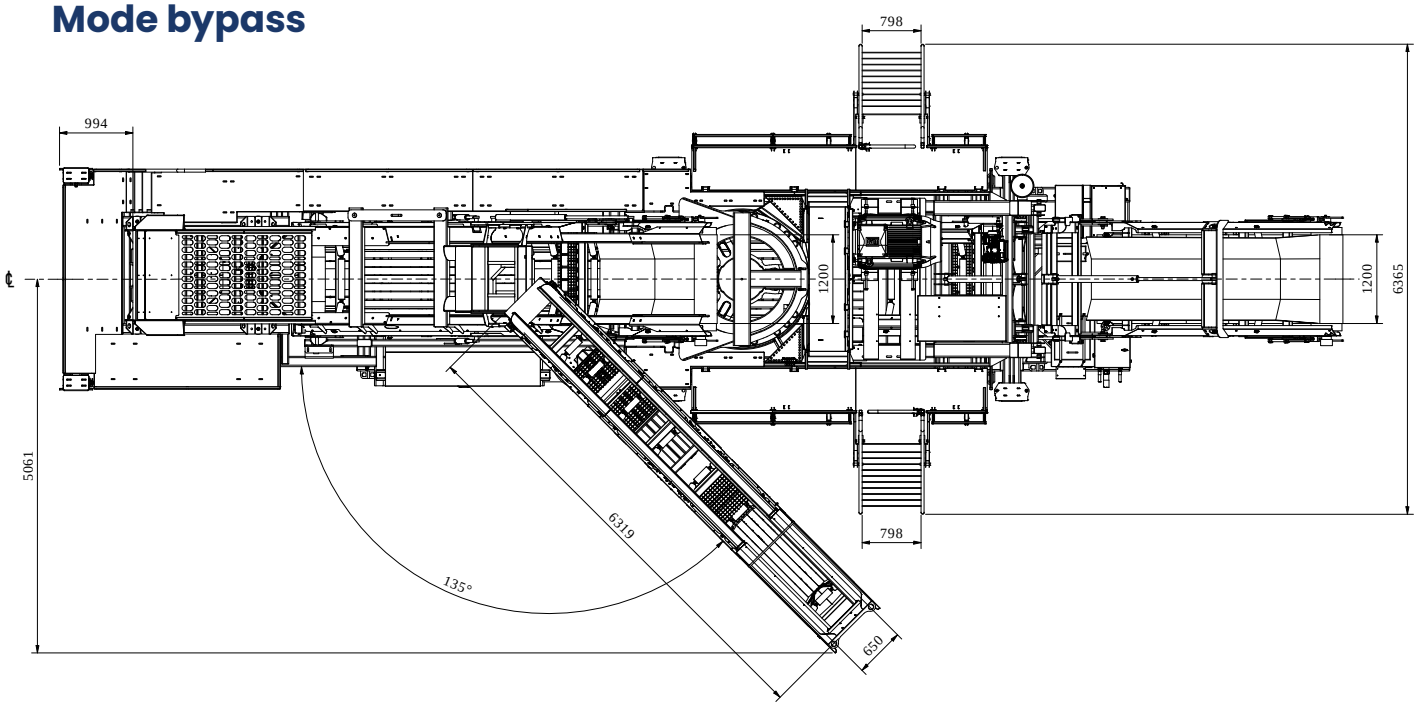
798
994
1200
1200
6365
5061
6319
135°
798
650

Caractéristiques techniques Maskin Mekano CH180-PS

Longueur de transport	15,2 m
Largeur de transport	3,0 m
Hauteur de transport	3,6 m
Poids de la machine	env. 43 tonnes, selon l'équipement
Concasseur	Sandvik CH440 Moteur 220 kW
Crible	SFH 2-22 Surface de criblage 1,2 x 1,9 m sur deux étages Moteur 2 x 3,2 kW
Convoyeur d'alimentation du concasseur	Largeur de bande 1200 mm Longueur 5,1 m Tambour moteur électrique 15 kW
Convoyeur de fines/ bypass	Largeur de bande 650 mm Longueur 4,5 m Tambour moteur électrique 4 kW Hauteur de déchargement 3,4 m
Convoyeur de matériau concassé	Largeur de bande 1200 mm Longueur 9,4 m Tambour moteur électrique 15 kW Hauteur de déchargement 3,7 m
Convoyeur de retour	Largeur de bande 650 mm Longueur 6,5 m Tambour moteur électrique 4 kW Hauteur d'alimentation 3,35 m
Équipement électrique	Armoires électriques montées sur le châssis. Bouton-poussoir pour le démarrage séquentiel Écran tactile 10 pouces pour le démarrage séparé des moteurs Arrêts d'urgence sur le châssis, les convoyeurs et l'armoire électrique Contrôleurs de vitesse sur tous les convoyeurs Circuits surveillés pour le relais de sécurité. Interverrouillage de sécurité Sandvik ASRi pour la surveillance et le réglage du concasseur
Équipement hydraulique	Groupe hydraulique pour la mise en position, le repliage des convoyeurs et des plateformes opérateur Moteur 4,0 kW
Dispositif de roues et d'attelage	Châssis adapté au transport sur remorque Béquilles hydrauliques pour la mise en position de production

Notre politique est celle d'une amélioration continue et nous nous réservons le droit de modifier à tout moment et sans préavis les caractéristiques détaillées de nos produits.

maskin mekano

Maskin Mekano AB, Box 9083, 550 09 Jönköping, Suède,
+ 46 36 31 74 00
maskin.mekano@maskinmekano.fr

www.maskinmekano.fr