maskin mekano

ECO1

CRIBLE SUR CHÂSSIS AMPLIROLL



Compact mais puissant

En tant qu'entrepreneur dans l'économie circulaire d'aujourd'hui, vous avez la possibilité d'élargir votre offre de services et de gérer vos matériaux de façon plus intelligente. Il n'existe pas de moyen plus rapide d'augmenter la valeur d'un matériau que de le cribler. Avec votre propre installation de criblage, mobile, économique à l'usage et facile à mettre en route, vous pouvez améliorer votre rentabilité tout en devenant un acteur clé de la construction d'un monde plus durable. L'ECO1 est bien sûr électrique, mais grâce au groupe électrogène diesel intégré (en option), vous pouvez être autonome même sur les sites les plus isolés, sans accès au réseau électrique. Vous pouvez ainsi toujours choisir la source d'énergie la plus efficace pour chaque chantier.

L'ECO1 est peut-être la plus petite installation de criblage de la gamme Maskin Mekano, mais elle possède les mêmes composants robustes que ses aînées : un crible puissant, un alimentateur fiable, des convoyeurs repliables robustes, un châssis ampliroll et des roues en caoutchouc pour le remorquage. L'ECO1 a été conçue pour offrir flexibilité, facilité d'utilisation et performance, vous permettant de réaliser vos chantiers de criblage où qu'ils se présentent, sans compromis sur la qualité ni sur la durabilité.

ÉTAGES	SURFACE DE CRIBLAGE	POIDS	TRANSPORT	CONSOMMATION	MISE EN SERVICE
1	1,2 x 2,2	8 500	Châssis ampliroll	7 kW / 2,2 l/h	3 min




maskin mekano
ASTBRANT



Alimentateur fiable

L'unité d'alimentation se compose d'une trémie robuste et d'un puissant convoyeur à bande assurant une vitesse d'alimentation régulière et facile à régler. La trémie offre une capacité généreuse pour une machine aussi compacte. La vitesse d'alimentation et le basculement de la grille de refus sont pilotés par télécommande. L'écartement entre les barres de la grille de refus est réglable mais est de 180 mm en standard.

La grille de refus hydraulique (en option) se bascule à l'aide de la télécommande radio, qui permet également de régler l'ouverture de la goulotte d'alimentation.

Crible agressif

L'ECO1 est équipée du crible éprouvé STE 1-26 de Maskin Mekano. Il dispose d'une course puissante de 12 mm et d'une inclinaison de seulement 11°, ce qui signifie que les matériaux difficiles ne risquent jamais de simplement glisser sur le crible, mais sont traités efficacement grâce à la course agressive.

La capacité par mètre carré de surface de criblage est inégalée dans le secteur. Le changement des toiles est rapide et peu coûteux, ce qui permet de traiter rentablement même de petits lots. La construction ouverte offre un accès total au caisson de crible, facilitant l'entretien et l'inspection.

Le crible STE couvre une large gamme d'applications. Il crible avec succès des matériaux légers comme l'écorce et les copeaux de bois, ainsi que des matériaux de recyclage tels que les briques, le béton et l'asphalte. Grâce à sa course agressive, il ne se bouche jamais avec des matériaux humides comme les déchets de décharge ou la terre.

Le concept Vibroblock

Le concept Vibroblock de Maskin Mekano signifie que le caisson de crible est monté sur un cadre amorti qui empêche la transmission des vibrations du crible





au châssis. Toute l'installation est ainsi protégée des dommages liés aux vibrations, tandis que le mouvement de criblage reste efficace. La conception Vibroblock permet au crible STE de fonctionner avec la capacité d'un crible à quatre paliers, avec la douceur d'un crible à deux paliers, et maintient la puissance là où elle doit être : dans le caisson de crible.

Mise en stock

Pour la mise en stock, la machine est équipée de deux convoyeurs embarqués, repliables hydrauliquement. Tous les tambours moteurs sont revêtus de caoutchouc pour garantir un fonctionnement sûr, même dans des conditions météorologiques moins favorables.

Fonctionnement sur secteur

L'ECO1 est entièrement électrique : si vous avez accès au réseau électrique, aucun moteur diesel n'est nécessaire. L'intensité totale absorbée à pleine production s'élève à environ 12 A, ce qui correspond à une puissance d'environ 7 kW.

Fonctionnement diesel-électrique

Un moteur diesel Stage V, optimisé pour 1500 tr/min, est disponible en option et monté sur un châssis coulissant pour une accessibilité maximale. Il fonctionne de façon silencieuse et économique. La consommation de diesel est faible, à seulement 2,2 l/h, ce qui correspond à des émissions de CO_2 d'environ 6,6 kg/h.

Service professionnel

Les machines Maskin Mekano sont reconnues pour leur fiabilité de fonctionnement. Avec nos partenaires, vous pouvez compter sur un haut niveau de support technique et une livraison rapide de pièces détachées, qui sont toujours disponibles en stock.

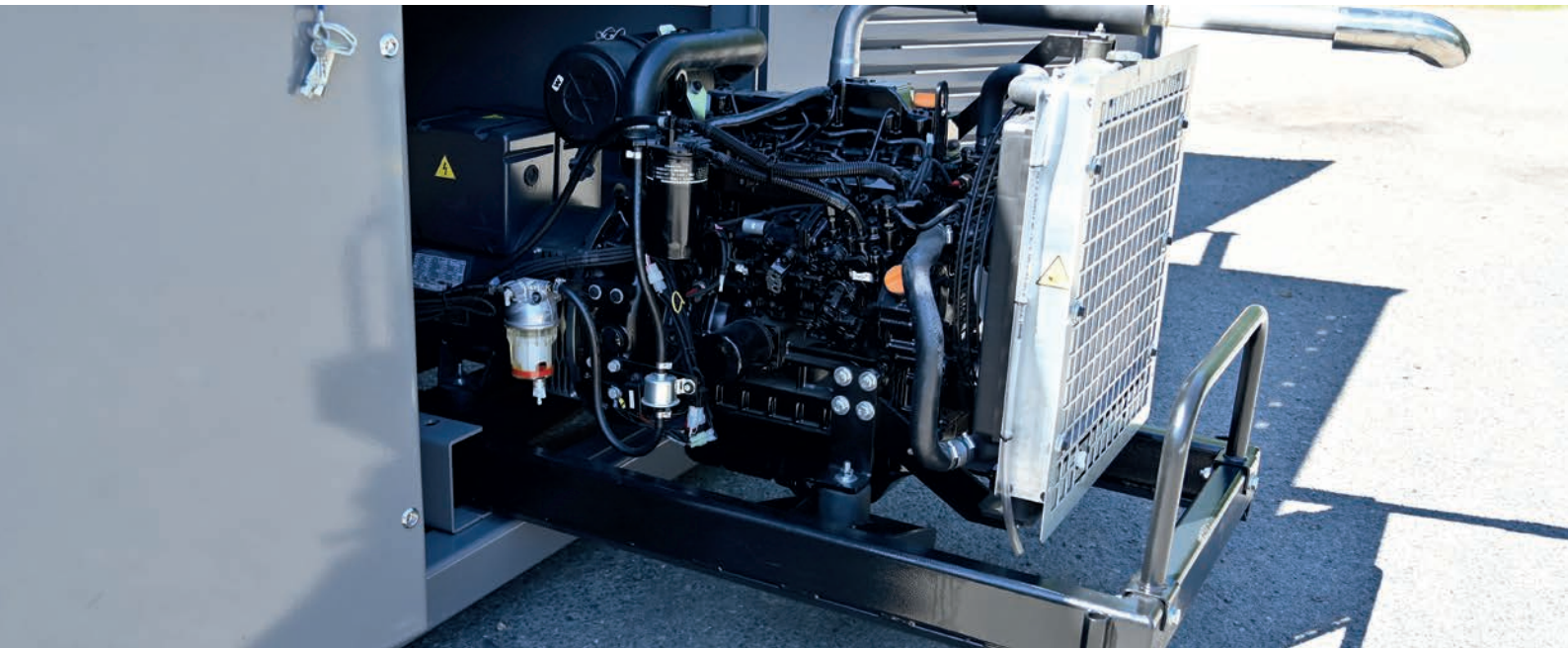

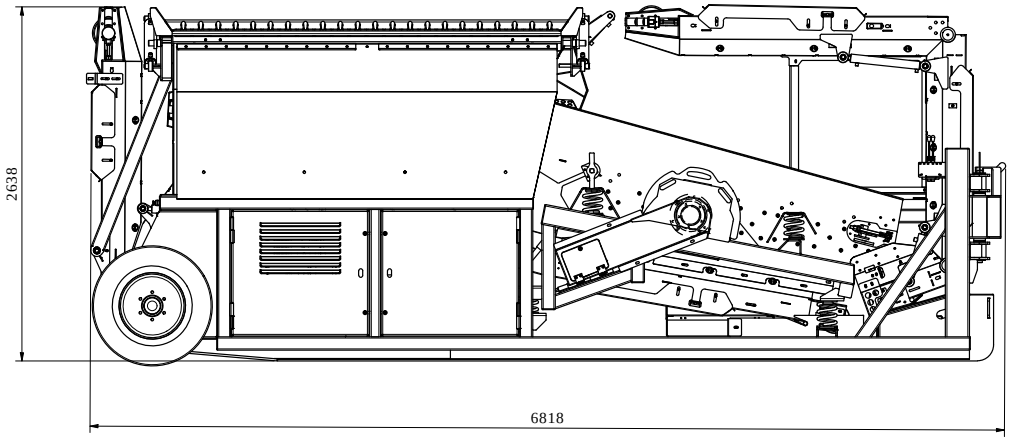
2638
6818

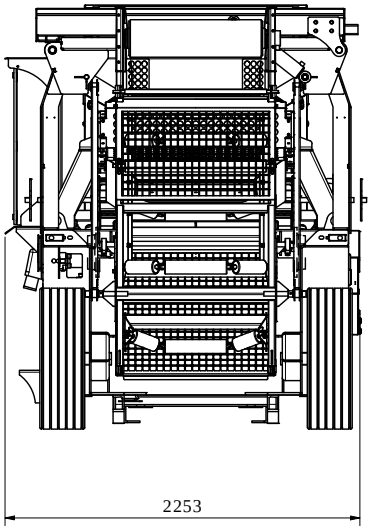
2253

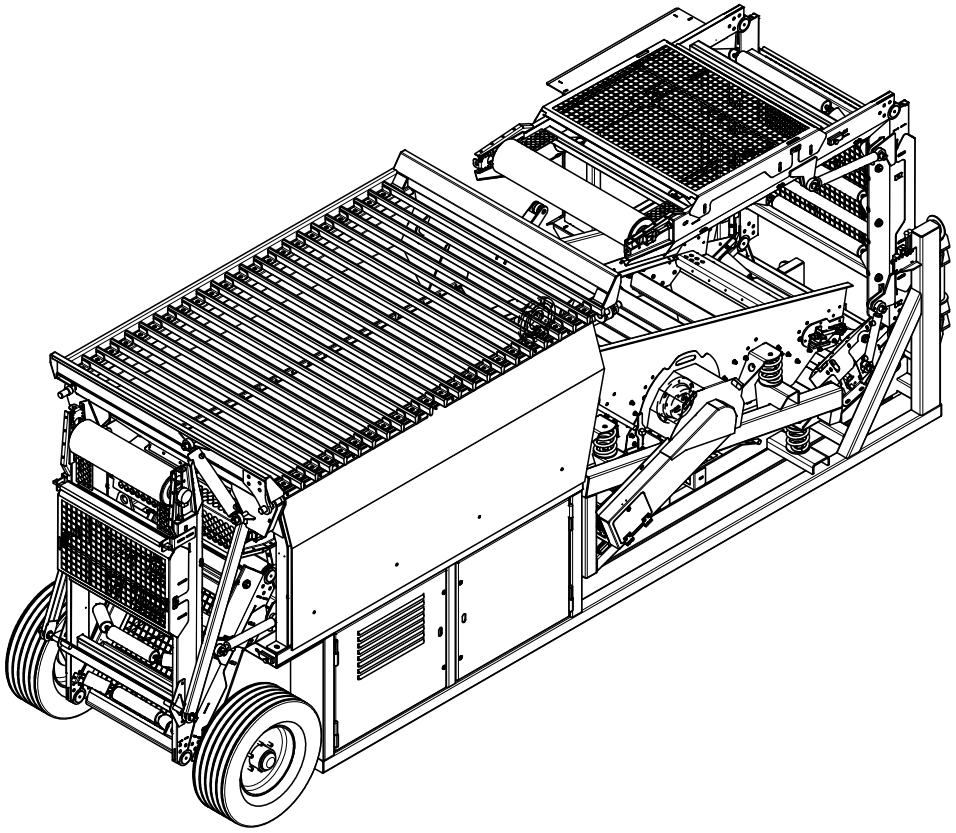

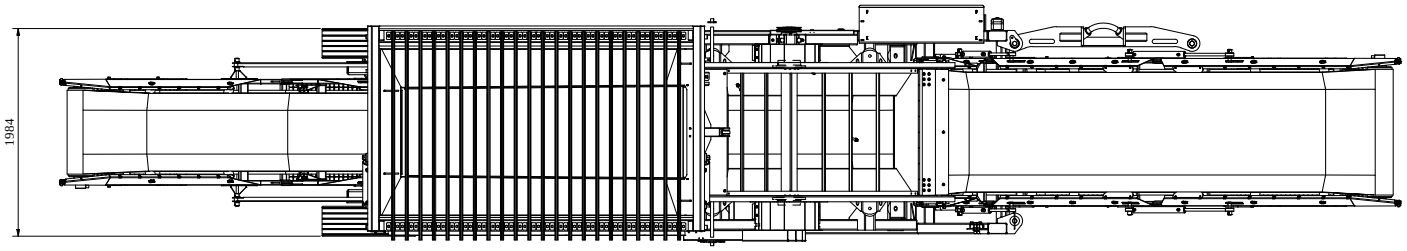

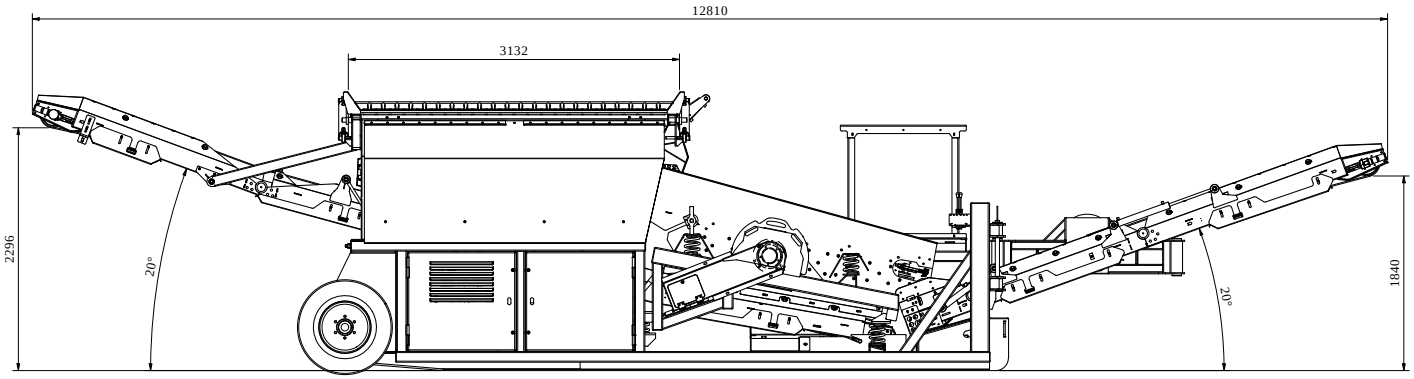

Questions et réponses sur l'ECO1

Quel type de moteur diesel équipe la machine ?
Il s'agit d'un moteur Stage V, à quatre cylindres et refroidi par liquide, qui entraîne un alternateur de 20 kVA. Le régime de rotation est de 1500 tr/min, ce qui le rend à la fois silencieux et économique. Il est monté sur un châssis coulissant pour un accès facile.

Comment change-t-on les toiles de criblage ?
La toile est tendue longitudinalement et fixée par seulement 2 boulons. Le remplacement peut être effectué par une seule personne et, après quelques essais, ne prend pas plus de 5 minutes.

Quelle est la hauteur de chargement de la trémie ? Quel type de chargeuse convient ?
La hauteur de chargement est de 2,6 m et la grille de refus mesure 3,1 m de large. Une chargeuse sur pneus de type Volvo L70, L90 ou équivalent convient parfaitement. Il est tout à fait possible d'utiliser une chargeuse plus petite, mais une petite rampe d'accès sera alors nécessaire.

Quelle est la différence entre un alimentateur à bande et un alimentateur vibrant ?
Un alimentateur à bande offre une large plage de réglage de la vitesse et résiste bien aux matériaux collants et humides ; c'est donc un excellent choix si vous produisez principalement de la terre végétale. Un alimentateur vibrant est très robuste et polyvalent et peut traiter tous types de matériaux de recyclage ainsi que des pierres plus lourdes. L'ECO1 est idéale pour ceux qui souhaitent l'utiliser dans de nombreuses applications différentes.

Est-il possible de régler la vitesse d'alimentation ?
Oui, la commande à vitesse variable est pilotée par la télécommande radio (également utilisée pour basculer la grille de refus).

Quelles pièces doivent généralement être remplacées ?
L'ECO1 est une installation très robuste qui partage un grand nombre de composants éprouvés avec les installations plus grandes de Maskin Mekano. Il est essentiel de retendre les toiles de criblage après un certain temps afin de limiter les contraintes. Si les filtres et l'huile moteur sont remplacés conformément aux recommandations et si les points de graissage sont lubrifiés toutes les 40 heures, il n'est généralement pas nécessaire de remplacer de pièces.

Combien y a-t-il de points de graissage ? Peut-elle être équipée d'un graissage centralisé ?
Il est possible d'équiper l'ECO1 d'un graissage centralisé, mais la plupart des clients y renoncent, car il n'y a que 4 points de graissage, très accessibles, à lubrifier toutes les 40 heures seulement. Il est également recommandé de graisser les roulements des vérins une fois par an.

Quel est le poids de la machine ?
8,5 tonnes en configuration standard ; dans la plupart des pays, elle peut être transportée avec un camion ampliroll à essieux standard.

Quelle est la consommation de carburant ?
L'ECO1 a une consommation de carburant de seulement 2,2 l/h.

Pourquoi la machine est-elle si silencieuse ?
Le régime de rotation du groupe électrogène diesel n'est que de 1500 tr/min. Le caisson de crible est monté sur un cadre amorti qui empêche la transmission des vibrations du crible au châssis, ce qui contribue également à réduire le niveau sonore. En fonctionnement électrique, elle est bien entendu encore plus silencieuse.

Combien de temps dure la mise en service ?
En mode transport, les convoyeurs sont repliés hydrauliquement, sans aucune manipulation manuelle nécessaire. La machine est prête pour le transport en 3 minutes et tout aussi rapidement prête pour la production.

Quel est le débit ?
L'ECO1 convient à une vaste gamme de matériaux recyclés tels que l'asphalte, le béton, les déchets de décharge, etc., mais aussi aux matériaux de construction, à la ferraille et, bien sûr, aux tâches de criblage traditionnelles. La capacité pour la production de terre végétale est de 30 à 150 tonnes/h, selon le taux d'humidité du matériau. Pour les autres matériaux, la capacité se situe généralement entre 100 et 200 tonnes/h.

Caractéristiques techniques Maskin Mekano ECO1

Longueur de transport	6,8 m
Largeur de transport	2,25 m
Hauteur de transport	2,7 m
Poids de la machine	environ 8,5 tonnes, selon l'équipement
Crible	STE 1-26 Surface de criblage 1,2 x 2,2 m sur un étage Arbre excentrique à entraînement mécanique, course de 12 mm 11° d'inclinaison Moteur 4,0 kW, 400 V
Alimentateur à bande	Largeur 1000 mm Puissance 2 x 2,2 kW Volume de la trémie 2,35 m³
Convoyeur de refus	Largeur de bande 1200 mm Longueur 4,7 m Tambour moteur électrique 3,0 kW Hauteur sous le tambour moteur 1,85 m
Convoyeur à fines	Largeur de bande 800 mm Longueur 8,4 m Tambour moteur électrique 4,0 kW Hauteur sous le tambour moteur 2,3 m
Équipement hydraulique	Groupe hydraulique pour la mise en place de la machine, la commande de la trappe de réglage du débit de matériau et le basculement de la grille de refus. Moteur 4,0 kW
Équipement électrique	Armoire électrique montée sur la machine. Transformateur du circuit de commande. Arrêt d'urgence sur les convoyeurs.
Groupe électrogène diesel	Moteur diesel Stage V, 1500 tr/min. Alternateur 20 kVA/50 Hz
Dispositif de roues et de remorquage	Monté sur un châssis ampliroll

L'entreprise familiale Maskin Mekano est basée à Jönköping, dans le sud de la Suède. Fondée en 1956, elle fournit depuis lors des équipements de haute qualité aux secteurs du criblage, du concassage et des travaux publics. Maskin Mekano est leader du marché suédois du criblage mobile grâce à son crible unique, qui allie haute capacité et grande précision grâce à sa course agressive, et est reconnue pour ses machines robustes, fiables et faciles à utiliser. Toutes les installations de criblage Maskin Mekano sont entièrement électriques. Les pièces détachées sont stockées à Jönköping. Maskin Mekano, votre partenaire pour la productivité.

Nous appliquons une politique d'amélioration continue et nous nous réservons le droit de modifier les spécifications détaillées de nos produits à tout moment et sans préavis.

maskin mekano

Maskin Mekano AB, Box 9083, 550 09 Jönköping, Suède,
+ 46 36 31 74 00
maskin.mekano@maskinmekano.fr

www.maskinmekano.se/fr