maskin mekano

ECO6

PLANTA DE CLASIFICACIÓN MÓVIL



Cribado rápido con la ECO6

De una obra a otra a 80 km/h. La ECO6 está homologada para circular como remolque en la Unión Europea, lo que permite desplazarla por distintos tipos de vías, incluidas autopistas, sin necesidad de permisos especiales. En otras palabras: transporte ágil, rápido y sencillo.

Las cribas de Maskin Mekano están desarrolladas para trabajar en condiciones exigentes. La combinación de una potente amplitud de vibración de 12 mm y una baja inclinación de 11° ofrece una capacidad y una precisión de clasificación excepcionales, incluso cuando las condiciones de trabajo o el clima no son óptimos.
Las fracciones finas se clasifican con gran precisión y pocos materiales suponen un reto para la criba STE de Maskin Mekano.
Gracias a la tecnología Vibroblock, las vibraciones no se transmiten al resto de la planta, sino que permanecen en la caja de la criba, donde realmente aportan valor.

El alimentador de banda es una solución ampliamente probada, al igual que el resto de los componentes de esta planta de clasificación, desarrollada a partir de la amplia experiencia y el conocimiento de Maskin Mekano en trituración y clasificación.
La ECO6 combina robustez, calidad de fabricación y seguridad del operador. Sus plataformas de acceso fijas y resistentes, las barandillas de protección y el exclusivo sistema de protección de seguridad son claros ejemplos de un diseño pensado para trabajar y realizar tareas de mantenimiento con mayor seguridad.
La planta dispone de accionamiento eléctrico y puede conectarse directamente a la red eléctrica cuando está disponible.
Alto rendimiento, tanto en producción como en carretera.

PISOS	SUPERFICIE DE CRIBADO	PESO	TRANSPORTE	CONSUMO	MONTAJE
2	1,4 X 4,8	24.000	Remolque	22 kWh / 4,5 l/h	10 min







Criba STE 2-67

La ECO6 incorpora la probada criba STE 2-67, con una superficie de cribado de 1,4 × 4,8 m distribuida en dos pisos. Su potente amplitud de vibración de 12 mm genera un movimiento en cascada del material, mientras que la baja inclinación de 11° favorece una separación precisa de las fracciones finas. El resultado es una elevada capacidad por metro cuadrado de superficie de cribado.

El piso superior incorpora tensado lateral para soportar la elevada carga de las fracciones más gruesas. El piso inferior utiliza tensado longitudinal para maximizar la capacidad de clasificación de finos y, además, puede equiparse con un sistema de bolas que ayuda a mantener el rendimiento al trabajar con materiales exigentes.

El cambio de mallas de cribado es rápido, sencillo y económico. La estructura abierta proporciona un acceso completo a la caja de la criba, facilitando las tareas de inspección y mantenimiento.

El piso inferior puede alcanzarse desde la plataforma de acceso situada detrás de la caja de la criba y también desde la parte frontal, gracias a las tolvas deslizantes accionadas hidráulicamente. La criba STE 2-67 destaca por su versatilidad. Puede separar material triturado hasta 2 mm y admitir material de alimentación de hasta 0-250 mm. Gracias a su potente amplitud de vibración, también permite procesar de forma eficaz materiales húmedos, difíciles o con tendencia a obstruirse.

El concepto Vibroblock

El concepto Vibroblock de Maskin Mekano consiste en montar la caja de la criba sobre un bastidor aislado de vibraciones, evitando que las vibraciones se transmitan al chasis principal.

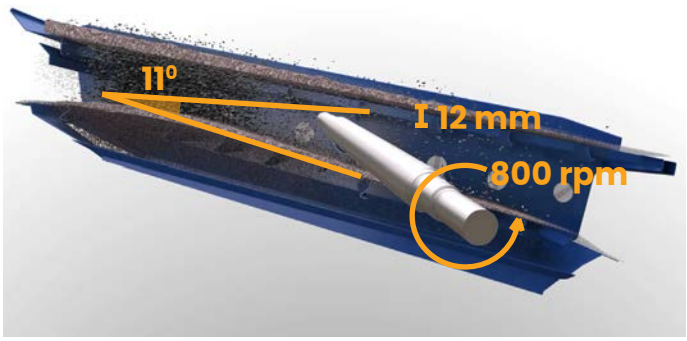



CARACTERÍSTICA	EFECTO	RESULTADO
Potente amplitud de vibración	Estratificación eficaz	Alta capacidad
Baja inclinación	Separación eficaz	Alta precisión



Esta solución protege la estructura de la planta frente al desgaste y los daños provocados por las vibraciones, al tiempo que mantiene la energía de cribado en la caja de la criba, donde realmente aporta valor.

El diseño Vibroblock permite que la criba STE trabaje con la capacidad de una criba de cuatro rodamientos y con la suavidad de funcionamiento de una criba de dos rodamientos.

El resultado es una clasificación eficiente, estable y fiable, con una potente amplitud de vibración en la caja de la criba y una transmisión mínima de vibraciones al resto de la planta.

Alimentación

La unidad de alimentación incorpora una tolva robusta de 7 m³, una rejilla de precribado y un potente alimentador de banda. La rejilla de precribado se acciona hidráulicamente mediante mando a distancia. Cuenta con una separación entre barras de 150 mm, puede elevarse hasta 90° y dispone de función autolimpiante. La velocidad de alimentación también se regula mediante mando a distancia, al igual que la apertura de la tolva de alimentación. El alimentador de banda está accionado por un potente tambor motriz recubierto de goma, diseñado para ofrecer una tracción fiable y un funcionamiento estable.

Acopio de material

La ECO6 incorpora tres cintas transportadoras totalmente integradas y plegables hidráulicamente. El tiempo de puesta en servicio es inferior a 10 minutos. El sistema de plegado está diseñado para evitar que las cintas se retuerzan durante la maniobra. Además, los tambores motrices están recubiertos de goma para asegurar una buena tracción y un funcionamiento fiable, incluso en condiciones meteorológicas adversas.

Construcción

La ECO6 está construida como un remolque de carretera de alta resistencia, con ejes tándem suspendidos y sistema de frenado ABS. Su estructura combina resistencia y bajo peso, y está diseñada para reducir las vibraciones durante el funcionamiento y ofrecer una elevada estabilidad durante el transporte. La planta se eleva y desciende mediante un soporte hidráulico de elevación y dos soportes independientes. Para el transporte, incorpora un perno rey de 2 pulgadas. La seguridad del operador es una prioridad. Por ello, la ECO6 cuenta con amplias plataformas de acceso perimetrales, integradas y plegables hidráulicamente, que facilitan una operación y un mantenimiento más seguros.

Accionamiento eléctrico

La ECO6 es totalmente eléctrica, lo que reduce al mínimo el impacto medioambiental. El impacto acústico también se reduce considerablemente.

Si se necesita un grupo electrógeno diésel de 65 kVA (opcional), este se monta sobre un bastidor independiente que puede bajarse mediante una pala cargadora. Al alejar el generador varios metros del polvo más intenso, se reduce considerablemente el desgaste del filtro y otros componentes esenciales. El consumo de combustible es de 4,5 l/h.

Una inversión rentable

Gracias a su construcción robusta, elevada capacidad y bajos costes operativos, una planta Maskin Mekano está diseñada para mantener su rendimiento y su valor a lo largo del tiempo. Su durabilidad y elevado valor de reventa contribuyen a convertirla en una inversión segura y rentable. Las piezas de desgaste y los repuestos de la gama estándar se mantienen en stock en Jönköping, Suecia. Además, los clientes cuentan con asesoramiento profesional y soporte por parte de los técnicos de servicio de Maskin Mekano.

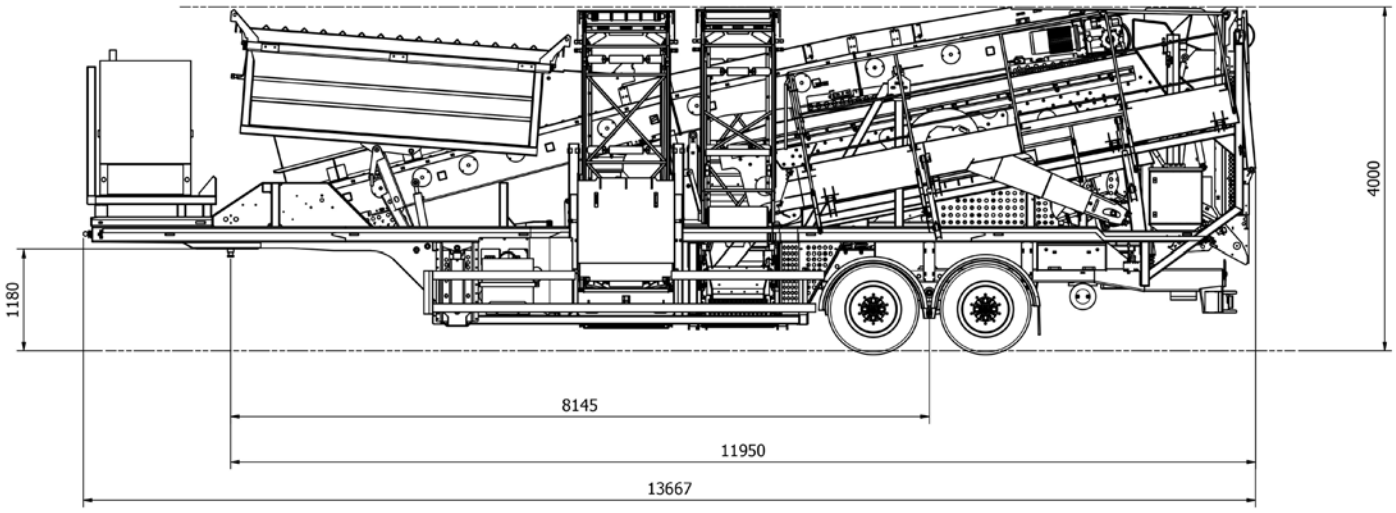
4000
1180
8145
11950
13667

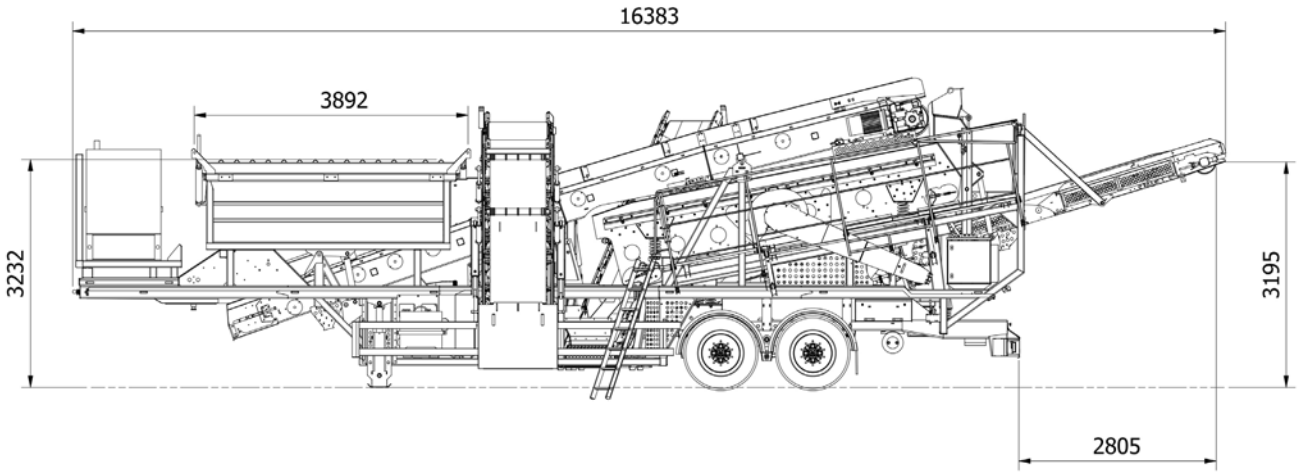
16383
3892
3232
3195
2805

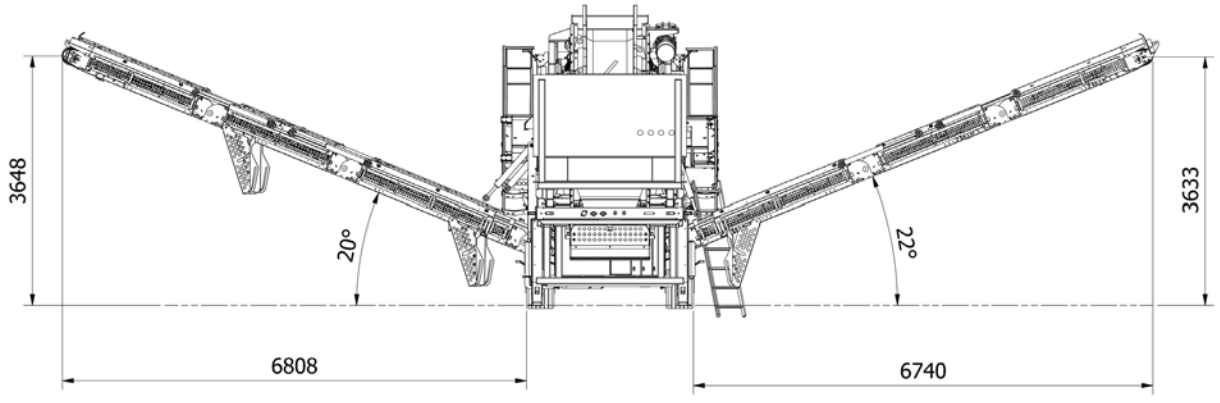
3648
20°
22°
3633
6808
6740

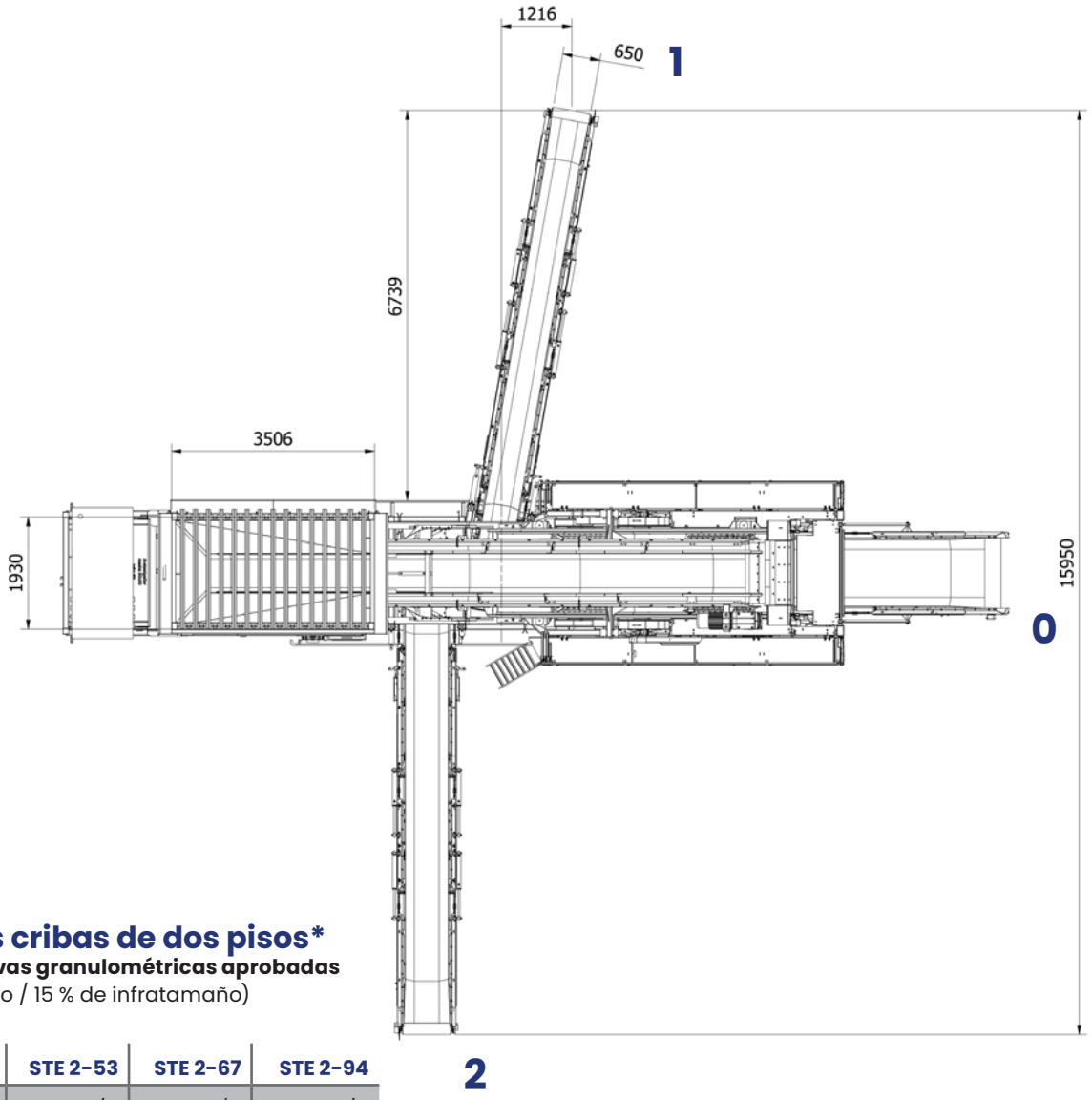

Capacidad de las cribas de dos pisos*

Clasificación 0/8 con curvas granulométricas aprobadas
(máx. 10 % de sobretamaño / 15 % de infratamaño)

			STE 2-53	STE 2-67	STE 2-94
Tamaño		Proporción	t/h	t/h	t/h
0	0/2	51%	48	59	83
1	2/4	19%	18	22	32
2	4/8	29%	27	34	47
			93	115	162

Clasificación 0/11 con curvas granulométricas aprobadas
(máx. 10 % de sobretamaño / 15 % de infratamaño)

			STE 2-53	STE 2-67	STE 2-94
Tamaño		Proporción	t/h	t/h	t/h
0	0/4	59%	66	82	115
1	4/8	24%	27	34	47
2	8/11	16%	18	22	32
			111	138	194

Clasificación 0/16 con curvas granulométricas aprobadas
(máx. 10 % de sobretamaño / 15 % de infratamaño)

			STE 2-53	STE 2-67	STE 2-94
Tamaño		Proporción	t/h	t/h	t/h
0	0/4	51%	66	82	115
1	4/8	21%	27	34	47
2	8/16	28%	36	45	63
			129	160	225

**Estos ejemplos de capacidad se han obtenido con granito triturado. El rendimiento en hormigón triturado es similar.*

Especificación técnica Maskin Mekano ECO6

Longitud de transporte	13,6 m
Anchura de transporte	2,55 m
Altura de transporte	4,0 m
Peso de la máquina	aprox. 24 toneladas (sin incluir el grupo electrógeno diésel)
Presión sobre el eje bogie	aprox. 16 toneladas
Caja de cribado	STE 2-67 Superficie de cribado 1,4 x 4,8 m en dos pisos Eje único con control mecánico y 12 mm de amplitud 11° de inclinación Motor eléctrico 11,0 kW, 400 V
Alimentador de banda	Ancho 1000 mm Longitud 10,4 m Motor eléctrico 7,5 kW
Tolva y rejilla de precribado	Volumen 7 m^3 Distancia estándar entre barras 150 mm, ajustable Volteo hidráulico, autolimpiante
Cinta transportadora de sobretamaño	Ancho de cinta 800 mm Longitud 9,9 m Motor de tambor eléctrico 4,0 kW Altura bajo el tambor motriz 3,5 m
Cinta transportadora intermedia	Ancho de cinta 650 mm Longitud 9,9 m Motor de tambor eléctrico 4,0 kW Altura bajo el tambor motriz 3,8 m
Cinta transportadora de finos	Ancho de cinta 1200 mm Longitud 7,9 m Motor de tambor eléctrico 5,5 kW Altura bajo el tambor motriz 3,1 m
Equipo eléctrico	Cuadro eléctrico con pantalla táctil integrada, montado en la máquina, que incluye interruptor de seguridad, interruptor de desconexión de seguridad, parada de emergencia, prerregulador y toma de motor adicional. Entrada de alimentación con conector CEE de 125 A
Equipo hidráulico	Grupo hidráulico para la puesta en servicio, el plegado de las cintas transportadoras y la elevación de la rejilla. Motor 4,0 kW
Sistema de ruedas y remolque	Bogie con frenos, sistema ABS y ballestas. Dimensión de las ruedas 22,5/65/385, 10 tornillos. Dispositivo de remolque con perno rey de 2" de serie

Como parte de nuestra política de mejora continua, nos reservamos el derecho a modificar las especificaciones detalladas de nuestros productos en cualquier momento y sin previo aviso.

Representante autorizado:

maskin mekano

Maskin Mekano AB, Box 9083, 550 09 Jönköping, SUECIA,
Oficina regional – Burgos, España
+ 46 36 31 74 00, info@maskinmekano.se

www.maskinmekano.se