maskin mekano

Ls 1202

INSTALLATION DE CRIBLAGE



Criblage adaptable

La Ls 1202 est la meilleure installation de criblage traditionnelle pour le criblage du sable, du gravier, de la terre végétale, etc.

La gamme 1200 est proposée en plusieurs versions : avec ou sans alimentateur, à bande ou vibrant, avec groupe électrogène diesel en option, et avec un crible à deux ou trois étages. Équipée d'un broyeur à fléaux (version PD), elle devient un crible géant pour terre végétale ; elle existe également en version recyclage (R). L'entraînement électrique, la capacité de criblage et la construction robuste restent toutefois communs à toutes les versions.

Les cribles Maskin Mekano sont conçus pour les conditions scandinaves. La combinaison d'une course puissante et d'une faible inclinaison offre une capacité et une précision de criblage inégalées, même par mauvais temps.

ÉTAGES	SURFACE DE CRIBLAGE	POIDS	TRANSPORT	CONSOMMATION		MISE EN SERVICE
2	1,4 x 4,8	24.000	Remorquage	22 kW	4,5 l/h	10 min




KING
naskin mekano
Ls 1202



Crible STE 2-67

La Ls 1202 est équipée du crible à deux étages STE 2-67, dont l'efficacité est éprouvée. La course puissante (12 mm) stratifie le matériau. Le crible est quasi horizontal pour une séparation précise du matériau fin. La capacité par mètre carré de surface de criblage est inégalée sur le marché.

Les toiles de l'étage supérieur sont tendues latéralement et celles de l'étage inférieur longitudinalement ; ce dernier peut être équipé d'un système de nettoyage à boules pour augmenter la capacité lors du criblage de matériaux difficiles. Le remplacement des toiles est économique, simple et rapide. La construction ouverte donne un accès complet au caisson de crible pour faciliter l'entretien et l'inspection. Le convoyeur d'alimentation peut être relevé pour un accès total à l'étage supérieur, et les goulottes sont repliables pour faciliter l'accès à l'étage inférieur.

Le crible STE est particulièrement polyvalent. Il permet de séparer du matériau concassé jusqu'à 2 mm, mais l'alimentation avec un 0-250 mm ne pose pas non plus de problème. Grâce à sa course puissante, toutes sortes de matériaux difficiles peuvent également être traités.

Le concept Vibroblock

Le concept Vibroblock de Maskin Mekano repose sur le montage du caisson de crible dans un cadre amorti qui empêche les vibrations générées par le crible de se transmettre au châssis. L'ensemble de l'installation est ainsi protégé contre les dommages liés aux vibrations, tout en conservant un mouvement de criblage efficace. Grâce à la conception Vibroblock, le crible STE combine la capacité d'un crible à quatre paliers avec le fonctionnement souple d'un crible à deux paliers, et concentre la puissance dans le caisson de crible, exactement là où elle est nécessaire.

Alimentation

L'unité d'alimentation se compose d'une trémie robuste et d'un puissant alimentateur vibrant ou, si vous préférez, d'un alimentateur à bande. La trémie a une capacité de 8 m³, l'alimentateur est revêtu de Hardox, et sa vitesse est réglée par radiocommande. Le basculement de la grille de refus s'effectue hydrauliquement par télécommande, et l'écartement entre les barreaux est réglable. La grille de refus bascule à ° et se nettoie d'elle-même. La trémie peut être équipée d'un système de chauffage et/ou revêtue de Hardox.





Mise en stock

La Ls 1202 est équipée d'un convoyeur arrière de 11,5 m (37,7 pi) offrant une excellente capacité de mise en stock. Les convoyeurs avant et latéraux sont entièrement intégrés et repliables hydrauliquement ; le temps de mise en service est inférieur à 10 minutes. Le repliage s'effectue sans aucune torsion des bandes. Les tambours moteurs sont revêtus de caoutchouc pour une sécurité de fonctionnement optimale, même par mauvais temps.

Construction

La Ls 1202 est montée sur une remorque routière robuste à deux essieux suspendus et freinés. Sa construction solide est conçue pour minimiser les vibrations en fonctionnement, ainsi que pour offrir une grande stabilité au remorquage. La machine est levée et abaissée à l'aide de béquilles hydrauliques et de deux vérins de calage indépendants. Pivot d'attelage (king-pin) de 2 pouces pour le remorquage. Pour une sécurité maximale de l'opérateur, elle dispose de robustes passerelles intégrées faisant le tour de la machine et d'escaliers repliables hydrauliquement.

Faible consommation de carburant

Toutes les installations Maskin Mekano sont à entraînement électrique, ce qui permet de réduire leur consommation de diesel jusqu'à 60 % par rapport aux installations à entraînement hydraulique. La Ls 1202 consomme 4 à 5 litres de diesel par heure. Les nuisances sonores sont réduites au minimum.

Groupe électrogène diesel

Le groupe électrogène diesel (en option) est monté sur un cadre séparé qui peut être déposé au sol à l'aide du godet. En éloignant le groupe électrogène de plusieurs mètres des zones les plus poussiéreuses, la sollicitation du filtre et des autres composants vitaux est considérablement réduite.

Un investissement rentable

Grâce à sa construction robuste, une installation Maskin Mekano conserve sa valeur mieux qu'aucune autre. Sa capacité exceptionnelle et ses faibles coûts d'exploitation rendent l'investissement rentable, et sa forte valeur de revente en fait un choix sûr. Toutes les pièces d'usure et de rechange sont stockées à Jönköping, et chaque client bénéficie des conseils et de l'assistance de nos techniciens de maintenance.



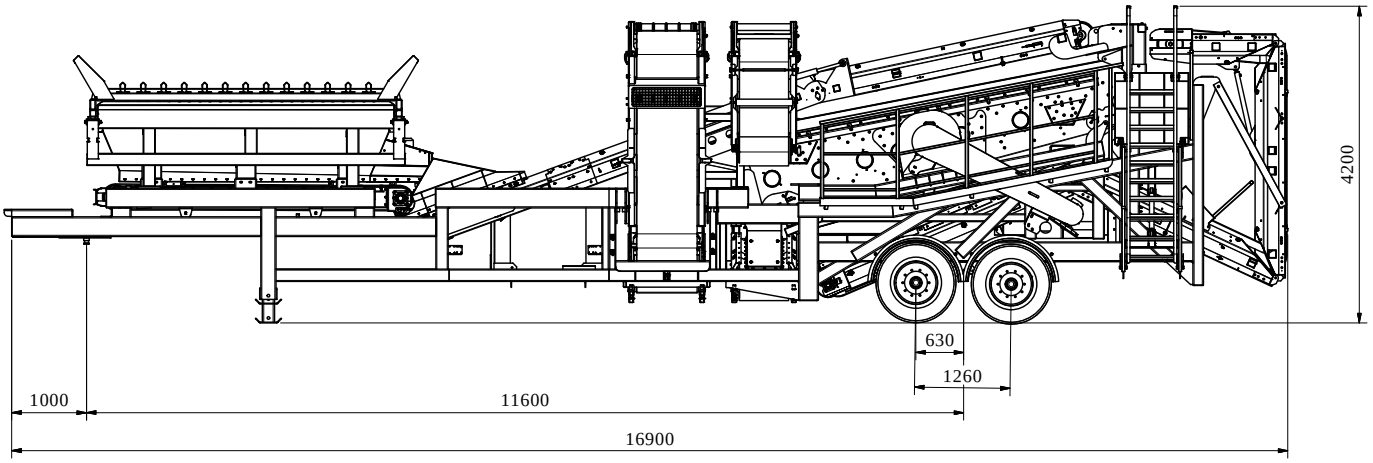
4200
630
1260
1000
11600
16900

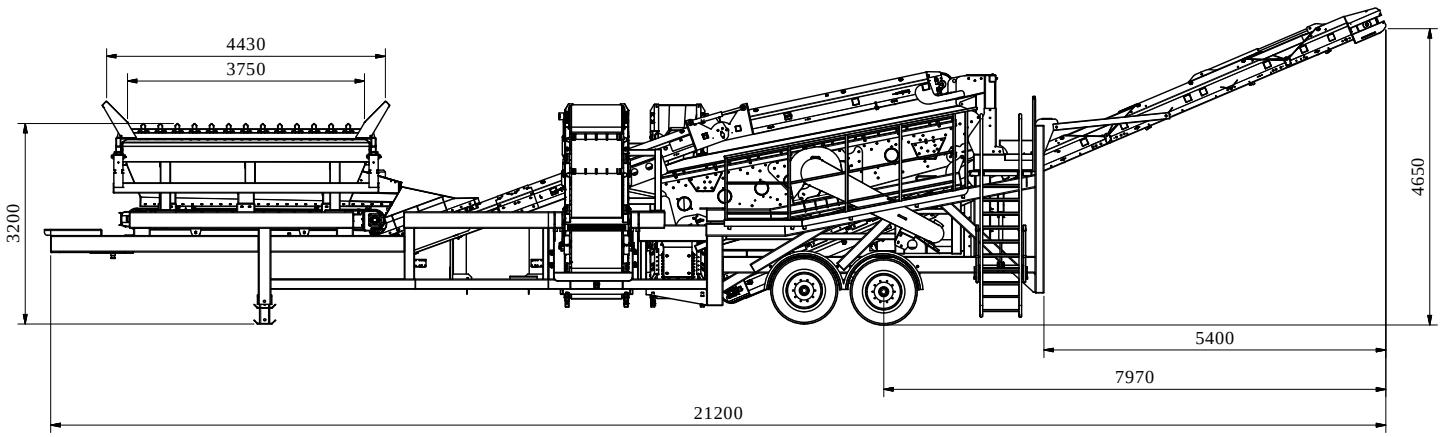
4430
3750
3200
4650
5400
7970
21200

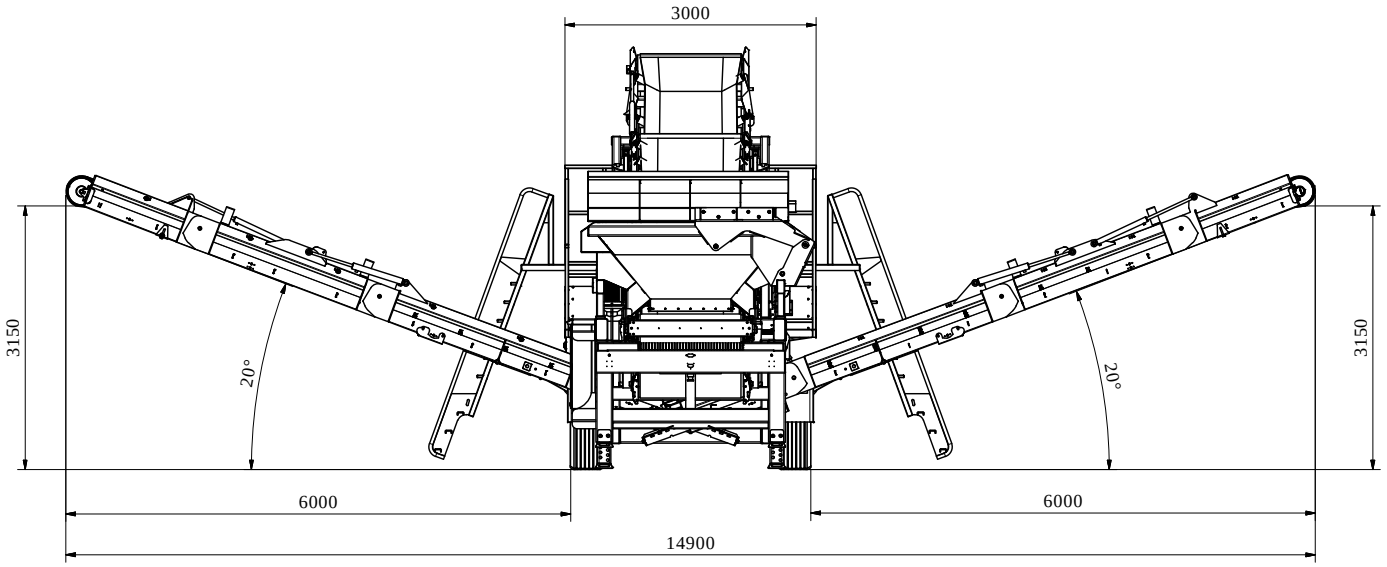
3000
3150
3150
20°
20°
6000
6000
14900

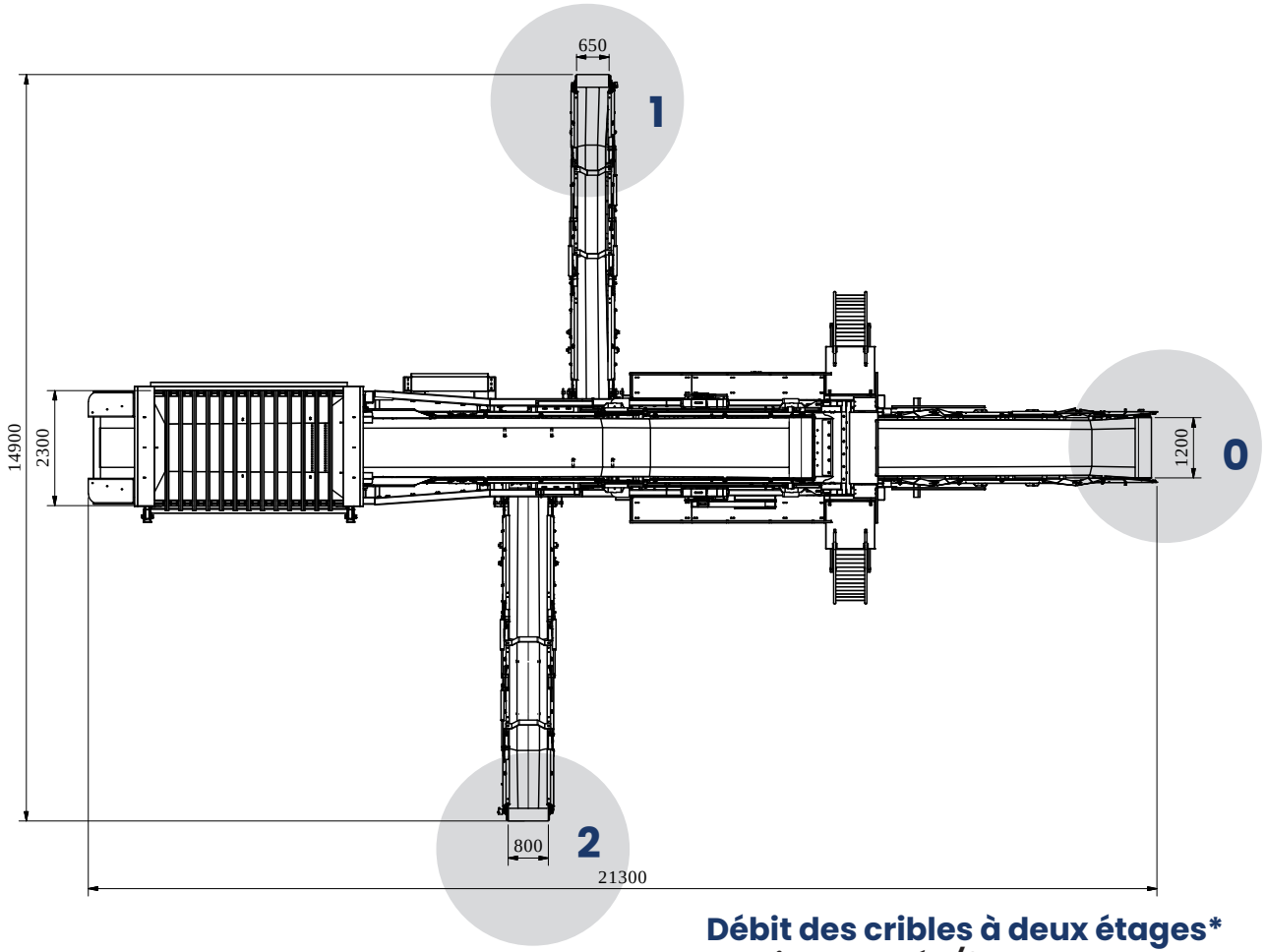

Débit max. : env. 400 t/h
(selon le matériau, la granulométrie et l'humidité)

Débit des cribles à deux étages*

Granit concassé 0/8
(max. 10 % de surclassés / 15 % de sous-classés)

			STE 2-53	STE 2-67	STE 2-94
	Taille	Part	tonnes/h	tonnes/h	tonnes/h
0	0/2	51%	48	59	83
1	2/4	19%	18	22	32
2	4/8	29%	27	34	47
			93	115	162

Granit concassé 0/11
(max. 10 % de surclassés / 15 % de sous-classés)

			STE 2-53	STE 2-67	STE 2-94
	Taille	Part	tonnes/h	tonnes/h	tonnes/h
0	0/4	59%	66	82	115
1	4/8	24%	27	34	47
2	8/11	16%	18	22	32
			111	138	194

Granit concassé 0/16
(max. 10 % de surclassés / 15 % de sous-classés)

			STE 2-53	STE 2-67	STE 2-94
	Taille	Part	tonnes/h	tonnes/h	tonnes/h
0	0/4	51%	66	82	115
1	4/8	21%	27	34	47
2	8/16	28%	36	45	63
			129	160	225

**Ces exemples de débit sont obtenus avec du granit concassé ; les performances avec du béton concassé sont similaires*

Caractéristiques techniques Maskin Mekano Ls 1202

Longueur de transport	16,9 m
Largeur de transport	3,0 m
Hauteur de transport	4,2 m
Poids de la machine	env. 24 tonnes (hors groupe électrogène diesel)
Charge sur le bogie	env. 14 tonnes
Crible	STE 2-67 Surface de criblage 1,4 x 4,8 m sur deux étages Arbre excentrique à entraînement mécanique, course de 12 mm 11° d'inclinaison Moteur électrique 11,0 kW, 400 V
Alimentateur vibrant/à bande	Largeur 1100/1200 mm Longueur 4000 mm Moteur électrique 2 x 3,2 kW / 7,5 kW
Trémie et grille de refus	Volume 8 m³ Écartement standard entre les barreaux 190 mm, réglable Basculement hydraulique, autonettoyant
Convoyeur de refus	Largeur 1200 mm Longueur 10,5 m Tambour moteur électrique 5,5 kW
Convoyeur de fraction intermédiaire	Largeur de bande 650/800 mm Longueur 8,5 m Tambour moteur électrique 4,0 kW
Convoyeur de fines (0)	Largeur de bande 1200 mm Longueur 11,5 m Tambour moteur électrique 5,5 kW
Équipement électrique	Armoire électrique avec écran tactile intégré, montée sur la machine, comprenant un disjoncteur de sécurité, un disjoncteur de déconnexion de sécurité, un arrêt d'urgence, un prérégulateur et une prise moteur supplémentaire. Entrée d'alimentation avec connecteur CEE de 125 A
Équipement hydraulique	Groupe hydraulique pour la mise en position, le repliage des convoyeurs et le levage de la grille Moteur 4,0 kW
Dispositif de roues et d'attelage	Bogie avec freins et ressorts à lames. Dimension des roues 22,5/65/385, 10 boulons. Dispositif d'attelage, pivot (king-pin) de 2 pouces de série

Notre politique est celle d'une amélioration continue et nous nous réservons le droit de modifier à tout moment et sans préavis les caractéristiques détaillées de nos produits.

maskin mekano

Maskin Mekano AB, Box 9083, 550 09 Jönköping, Suède,
+ 46 36 31 74 00
maskin.mekano@maskinmekano.fr

www.maskinmekano.fr