maskin mekano

Ls 1203

INSTALLATION DE CRIBLAGE



Boostez votre productivité

Notre objectif lors de la conception de la Ls 1203 était d'augmenter la productivité sans faire le moindre compromis.

De construction robuste, cette installation est équipée d'un système d'alimentation haute résistance, avec au choix un alimentateur à bande ou un alimentateur vibrant. La large grille de refus, l'écartement réglable des barreaux, la faible hauteur de chargement ainsi que la possibilité de basculer la grille jusqu'à 90° sont autant de caractéristiques particulièrement appréciées des opérateurs utilisant quotidiennement une chargeuse sur pneus. La vitesse d'alimentation et le basculement de la grille peuvent également être commandés facilement à distance par radiocommande.

L'installation est également équipée de nouveaux escaliers repliables hydrauliquement, entièrement intégrés, ainsi que de passerelles robustes entourant la machine, afin de garantir une sécurité maximale aux opérateurs. Et surtout, son entraînement électrique permet de réduire les coûts d'exploitation au minimum.

La Ls 1203 bénéficie également de la technologie Vibroblock, qui empêche la transmission des vibrations du caisson de crible au châssis et concentre l'énergie là où elle est réellement nécessaire. Cette conception assure un fonctionnement plus régulier et plus souple qu'un crible à deux paliers, sans aucun compromis sur la capacité de criblage.

ÉTAGES	SURFACE DE CRIBLAGE	POIDS	TRANSPORT	CONSOMMATION		MISE EN SERVICE
3	1,4 x 4,8	28.000	Remorquage	24 kW	4,5 l/h	10 min







Crible STE 3-67

La Ls 1203 est équipée du crible à trois étages STE 3-67, dont l'efficacité est éprouvée. La course puissante (12 mm) stratifie le matériau. Le crible est quasi horizontal pour une séparation précise du matériau fin. La capacité par mètre carré de surface de criblage est inégalée sur le marché.

Les toiles de l'étage supérieur sont tendues latéralement et celles des étages inférieurs longitudinalement. Le remplacement des toiles est économique, simple et rapide. La construction ouverte donne un accès complet au caisson de crible pour faciliter l'entretien et l'inspection. Le convoyeur d'alimentation peut être relevé pour un accès complet à l'étage supérieur. Des trappes d'inspection protégées sont aménagées sur les côtés du caisson de crible. L'étage inférieur peut être équipé d'un système de nettoyage à boules. Les goulottes sont coulissantes pour faciliter l'accès à l'avant du caisson de crible.

Le crible STE est particulièrement polyvalent. Il permet de séparer du matériau concassé jusqu'à 8 mm, mais l'alimentation avec un 0-250 mm ne pose pas non plus de problème. Grâce à sa course puissante, toutes sortes de matériaux difficiles peuvent également être traités.

Le concept Vibroblock

Le concept Vibroblock de Maskin Mekano repose sur le montage du caisson de crible dans un cadre amorti qui empêche les vibrations générées par le crible de se transmettre au châssis. L'ensemble de l'installation est ainsi protégé contre les dommages liés aux vibrations, tout en conservant un mouvement de criblage efficace. Grâce à la conception Vibroblock, le crible STE combine la capacité d'un crible à quatre paliers avec le fonctionnement souple d'un crible à deux paliers, et concentre la puissance dans le caisson de crible, exactement là où elle est nécessaire.

Alimentation

L'unité d'alimentation se compose d'une trémie robuste et d'un puissant alimentateur vibrant ou, si vous préférez, d'un alimentateur à bande. La trémie a une capacité de 8 m³, elle est revêtue de Hardox et peut également être équipée d'un système de chauffage. Le basculement de la grille de refus s'effectue hydrauliquement par télécommande, et l'écartement entre les barreaux est réglable. La grille de refus bascule à 90° et se nettoie d'elle-même. La vitesse d'alimentation est également réglée par radiocommande.





Mise en stock

La Ls 1203 est équipée d'un convoyeur arrière de 11,5 m (37,7 pi) offrant une excellente capacité de mise en stock. Les convoyeurs avant et latéraux sont entièrement intégrés et repliables hydrauliquement ; le temps de mise en service est inférieur à 10 minutes. Les tambours moteurs sont revêtus de caoutchouc pour une sécurité de fonctionnement optimale, même par mauvais temps.

Construction

La Ls 1203 est montée sur une remorque routière robuste à deux essieux suspendus et freinés. Sa construction solide est conçue pour minimiser les vibrations en fonctionnement, ainsi que pour offrir une grande stabilité au remorquage. La machine est levée et abaissée à l'aide de béquilles hydrauliques et de deux vérins de calage indépendants. Pour une sécurité maximale de l'opérateur, elle dispose de robustes passerelles intégrées faisant le tour de la machine et d'escaliers repliables hydrauliquement.

Faible consommation de carburant

Toutes les installations Maskin Mekano sont à entraînement électrique, ce qui permet de réduire leur consommation de diesel jusqu'à 60 % par rapport aux installations à entraînement hydraulique. La Ls 1203 consomme 4 à 5 litres de diesel par heure. Les nuisances sonores sont réduites au minimum.

Groupe électrogène diesel

Le groupe électrogène diesel (en option) est monté sur un cadre séparé qui peut être déposé au sol à l'aide du godet. En éloignant le groupe électrogène de plusieurs mètres des zones les plus poussiéreuses, la sollicitation du filtre et des autres composants vitaux est considérablement réduite.



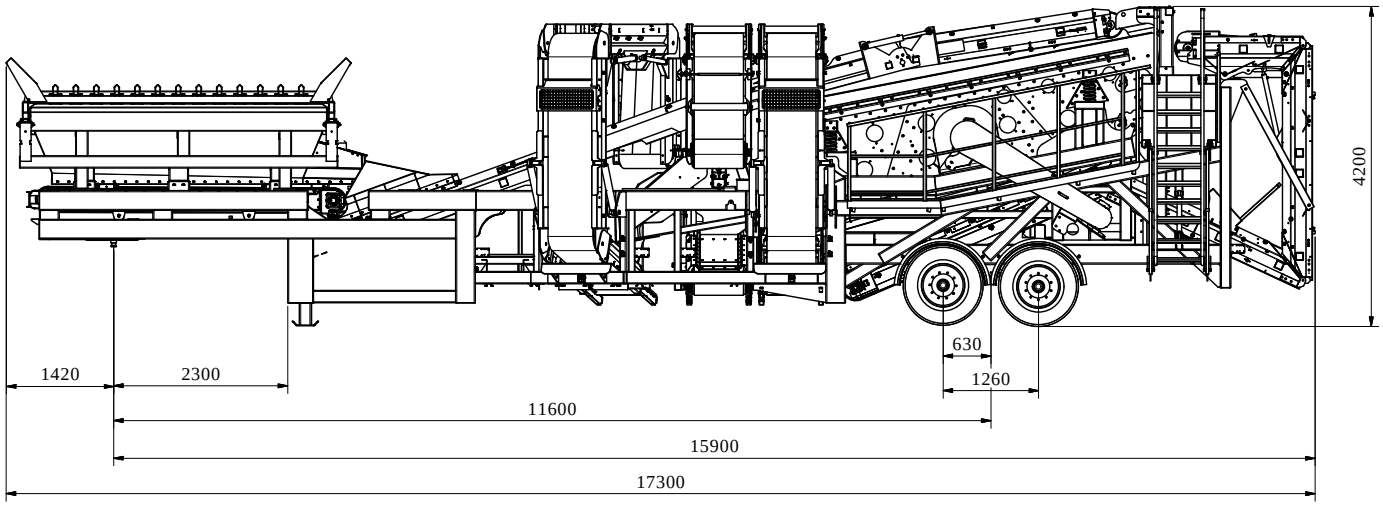
4200
630
1260
1420
2300
11600
15900
17300

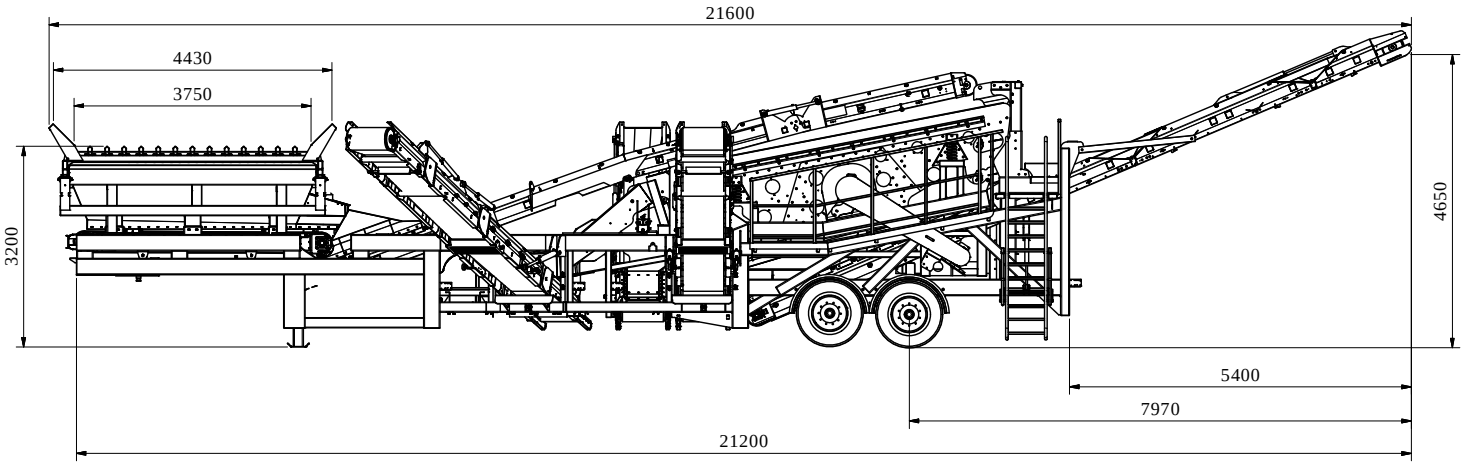
21600
4430
3750
3200
4650
5400
7970
21200

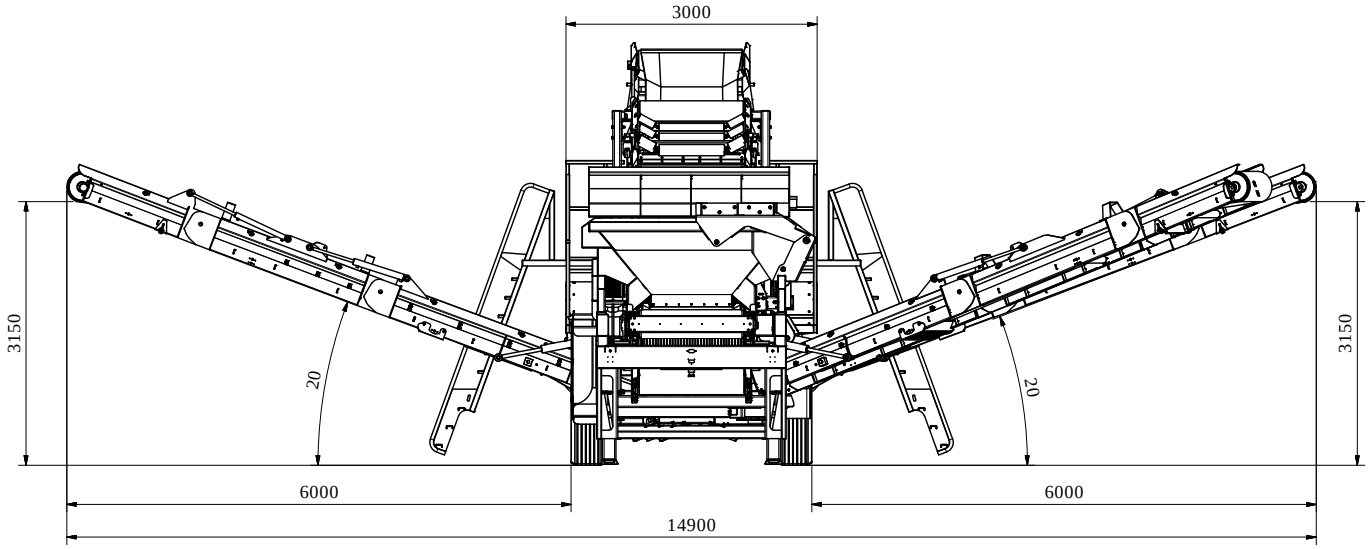
3000
3150
3150
20
20
6000
6000
14900

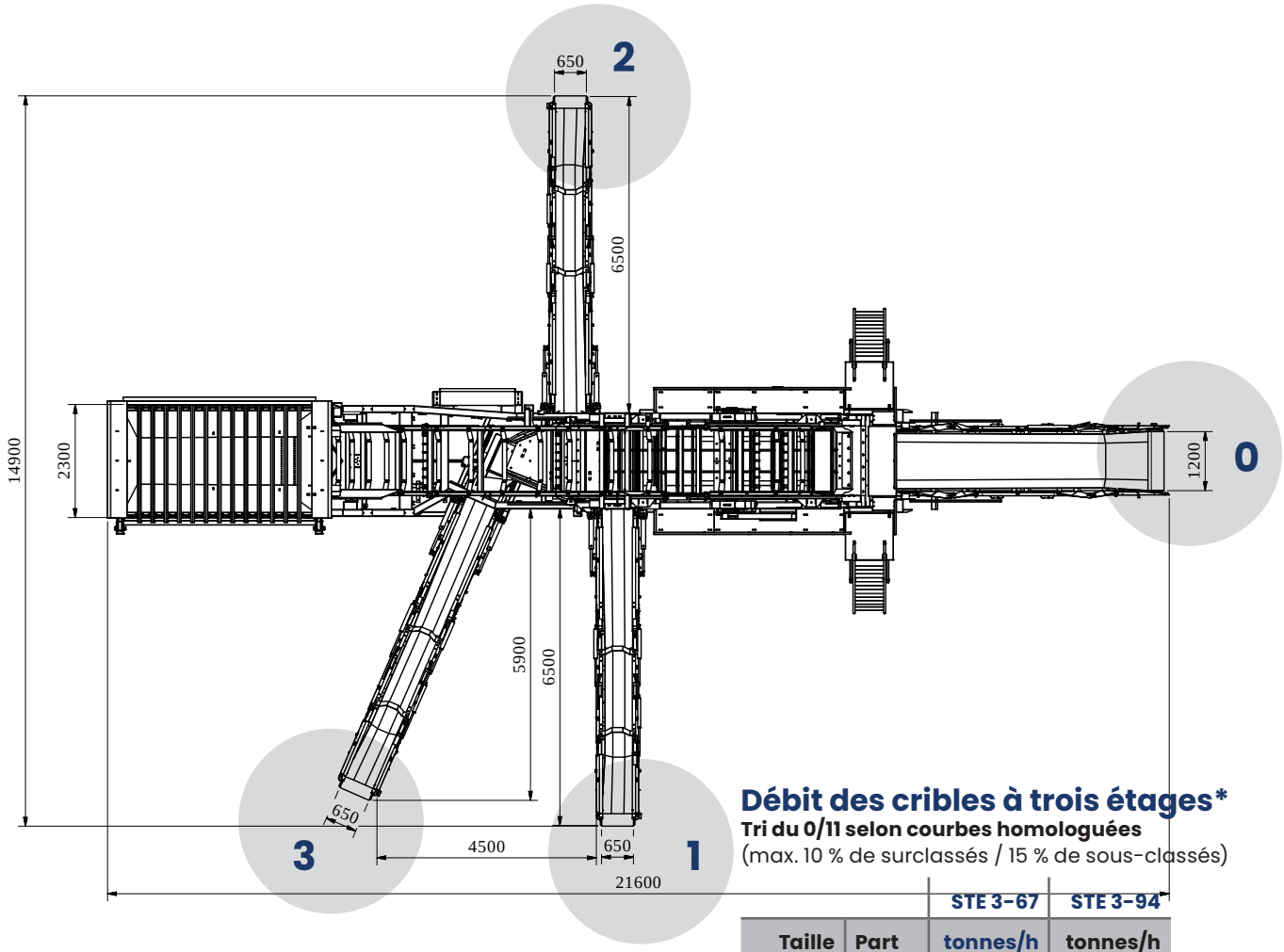

Débit max. : env. 400 t/h
(selon le matériau, la granulométrie et l'humidité)

Débit des cribles à trois étages*

Tri du 0/11 selon courbes homologuées
(max. 10 % de surclassés / 15 % de sous-classés)

			STE 3-67	STE 3-94
	Taille	Part	tonnes/h	tonnes/h
0	0/2	43%	59	83
1	2/4	16%	22	32
2	4/8	24%	34	47
3	8/11	16%	22	32
			138	194

Tri du 0/16 selon courbes homologuées
(max. 10 % de surclassés / 15 % de sous-classés)

			STE 3-67	STE 3-94
	Taille	Part	tonnes/h	tonnes/h
0	0/4	51%	82	115
1	4/8	21%	34	47
2	8/11	14%	22	32
3	11/16	14%	22	32
			160	225

Tri du 0/16 selon courbes homologuées
(max. 10 % de surclassés / 15 % de sous-classés)

			STE 3-67	STE 3-94
	Taille	Part	tonnes/h	tonnes/h
0	0/2	37%	59	83
1	2/4	14%	22	32
2	4/8	21%	34	47
3	8/16	28%	45	63
			160	225

**Ces exemples de débit sont obtenus avec du granit concassé ; les performances avec du béton concassé sont similaires*

Caractéristiques techniques Maskin Mekano Ls 1203

Longueur de transport	17,3 m
Largeur de transport	3,0 m
Hauteur de transport	4,2 m
Poids de la machine	env. 28 tonnes (hors groupe électrogène diesel)
Charge sur le bogie	env. 17 tonnes
Crible	STE 3-67 Surface de criblage 1,4 x 4,8 m sur trois étages Arbre excentrique à entraînement mécanique, course de 12 mm 11° d'inclinaison Moteur électrique 11,0 kW, 400 V
Alimentateur vibrant /à bande	Largeur 1100 mm / 1200 mm Longueur 4000 mm Moteur électrique 2 x 3,2 kW / 7,5 kW
Trémie et grille de refus	Volume 8 m³ Écartement standard entre les barreaux 190 mm, réglable Basculement hydraulique, autonettoyant
Convoyeur de refus	Largeur 1200 mm Longueur 10,5 m Tambour moteur électrique 5,5 kW
Convoyeurs de fractions intermédiaires	Largeur de bande 650 mm Longueur 8,5 m Tambour moteur électrique 4,0 kW
Convoyeur de fines (0)	Largeur de bande 1200 mm Longueur 11,5 m Tambour moteur électrique 5,5 kW
Équipement électrique	Armoire électrique avec écran tactile intégré, montée sur la machine, comprenant un disjoncteur de sécurité, un disjoncteur de déconnexion de sécurité, un arrêt d'urgence, un prérégulateur et une prise moteur supplémentaire. Entrée d'alimentation avec connecteur CEE de 125 A
Équipement hydraulique	Groupe hydraulique pour la mise en position, le repliage des convoyeurs, des escaliers et le levage de la grille. Moteur 4,0 kW
Dispositif de roues et d'attelage	Bogie avec freins et ressorts à lames. Dimension des roues 22,5/65/385, 10 boulons. Dispositif d'attelage, pivot (king-pin) de 2 pouces de série.

Notre politique est celle d'une amélioration continue et nous nous réservons le droit de modifier à tout moment et sans préavis les caractéristiques détaillées de nos produits.

maskin mekano

Maskin Mekano AB, Box 9083, 550 09 Jönköping, Suède,
+ 46 36 31 74 00
maskin.mekano@maskinmekano.fr

www.maskinmekano.fr