maskin mekano

SH 1202

CRIBLES DE FINITION COMPACTS



Haute capacité & haute précision

Grâce à son format pratique et à ses nombreuses possibilités d'utilisation, la SH 1202 augmentera sans aucun doute la polyvalence de votre parc de machines. Utilisez-la comme unité de criblage autonome, en combinaison avec un concasseur ou une autre installation de criblage, ou intégrez-la à une ligne de production fixe pour séparer une fraction spécifique. Vous évitez ainsi d'arrêter l'ensemble de l'installation simplement pour changer les toiles de criblage.

Les opérations de criblage fin et de calibrage final imposent des exigences élevées en matière de performance. Les clients attendent des produits finis propres et réguliers, quelles que soient les conditions météorologiques ou l'humidité du matériau. Même avec un matériau parfaitement concassé et très cubique, un criblage final insuffisant peut compromettre l'ensemble du processus.

C'est pourquoi Maskin Mekano a développé le crible STE, une conception suédoise unique reconnue pour son efficacité de criblage exceptionnelle par rapport à sa surface de criblage. La gamme STE est conçue pour associer une capacité élevée à une excellente précision de séparation. Le secret réside dans la combinaison d'une course puissante et d'un faible angle d'inclinaison.

Une puissante course de 12 mm crée une stratification rapide et efficace, permettant aux particules fines de descendre rapidement à travers le lit de matériau et de passer efficacement à travers les toiles de criblage. Ce mouvement énergique permet d'atteindre une capacité impressionnante.
Parallèlement, une séparation précise exige que le matériau se déplace lentement sur la surface de criblage afin que les particules proches de la dimension de coupure aient suffisamment de possibilités d'entrer en contact avec les ouvertures des toiles. C'est pourquoi le crible STE fonctionne avec une inclinaison de seulement 11°.

Un environnement de travail sûr

Une installation de criblage est aussi un poste de travail. Lors de son développement, une attention particulière a donc été portée à la création d'un environnement de travail sûr. Les ingénieurs de Maskin Mekano ont développé plusieurs dispositifs de protection fiables afin d'améliorer la sécurité de l'opérateur.

Pour faciliter le remplacement des toiles de criblage, Maskin Mekano propose également plusieurs solutions uniques. De larges passerelles sont aménagées sur le côté et à l'arrière du crible. Elles sont accessibles par des escaliers rabattables hydrauliquement, équipés de mains courantes et d'un portillon à fermeture automatique. Le convoyeur d'alimentation se relève verticalement afin d'offrir un accès complet à l'étage supérieur. À l'avant du crible, la goulotte peut être écartée hydrauliquement.

En outre, l'équipe de développement de Maskin Mekano a travaillé pour réduire au minimum les interventions nécessaires de l'opérateur sur la machine. Par exemple, tous les paliers des convoyeurs sont équipés d'un système de lubrification centralisée.

ÉTAGES	SURFACE DE CRIBLAGE	POIDS	TRANSPORT	CONSOMMATION	MISE EN SERVICE
2	1,4 X 4,8	18.000		20 kW	10 min




SH1202
A1



Crible STE 2-67

Le STE 2-67 est un crible à quatre paliers doté d'une puissante course circulaire de 12 mm et d'une inclinaison de 11°, fonctionnant à 800 tr/min. Il offre une surface de criblage de 1,4 × 4,8 mètres sur deux étages. Le crible STE offre des performances de criblage exceptionnelles et répond parfaitement aux exigences actuelles en matière de propreté des fractions, de précision de séparation et de capacité élevée.

De robustes passerelles intégrées autour du crible facilitent les inspections et offrent une excellente accessibilité. Les toiles de l'étage supérieur sont tendues latéralement et le convoyeur d'alimentation peut être relevé afin d'offrir un accès complet à l'étage supérieur. Les goulottes situées devant le crible peuvent également être écartées afin de faciliter davantage le remplacement des toiles.

Les toiles de l'étage inférieur sont tendues longitudinalement. Des trappes d'inspection protégées sont aménagées sur les côtés du crible. L'étage inférieur peut également être équipé d'un système de nettoyage à boules.

Le concept Vibroblock

Le concept Vibroblock de Maskin Mekano repose sur le montage du crible dans un cadre amorti qui empêche les vibrations générées par le crible de se transmettre au châssis. L'ensemble de l'installation est ainsi protégé contre les contraintes et dommages liés aux vibrations, tout en conservant un mouvement de criblage extrêmement efficace.

Grâce à la conception Vibroblock, le crible STE combine la capacité d'un crible à quatre paliers avec le fonctionnement souple d'un crible à deux paliers. La puissance reste ainsi concentrée dans le crible, exactement là où elle est nécessaire.

Alimentation

Le convoyeur d'alimentation est large afin d'assurer une répartition optimale du matériau sur toute la largeur du crible. Dans sa position de travail la plus haute, la hauteur d'alimentation est de 3,2 m. Elle peut facilement être ajustée à l'aide des béquilles hydrauliques.

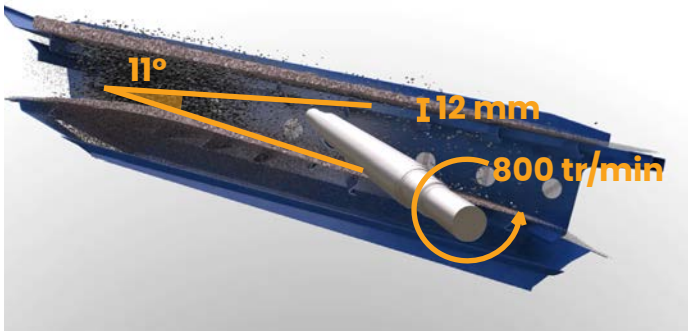



CARACTÉRISTIQUE	EFFET	RÉSULTAT
Course puissante	Stratification efficace	Débit élevé
Faible inclinaison	Séparation efficace	Haute qualité



Convoyeurs de mise en stock

La SH 1202 est équipée de trois convoyeurs de mise en stock intégrés et rabattables hydrauliquement. Le pliage s'effectue sans torsion des bandes et sans aucune manipulation manuelle, ce qui réduit considérablement le temps de mise en service. Tous les tambours moteurs sont bombés et revêtus de caoutchouc.

Construction

La SH 1202 est montée sur un châssis robuste. Les quatre béquilles sont relevées et abaissées hydrauliquement, ce qui facilite le nettoyage de la zone autour de la machine.

Elles sont également conçues pour simplifier le chargement sur une remorque : il suffit de reculer la remorque entre les béquilles, puis de relever et de replier ces dernières. La largeur de transport est ainsi inférieure à 3 m. La machine peut également être transportée par un camion équipé d'un système à crochet capable de transporter 18 tonnes.

La SH 1202 est équipée de grandes roues en caoutchouc permettant de la déplacer facilement sur le site. Un crochet de manutention placé à l'arrière facilite le positionnement du crible sous un convoyeur d'alimentation ou le convoyeur d'un concasseur.

Pour assurer une sécurité maximale à l'opérateur, la machine dispose d'escaliers entièrement intégrés et rabattables hydrauliquement, équipés de mains courantes, ainsi que de passerelles robustes intégrées à la machine.

Entraînement électrique

Toutes les installations Maskin Mekano sont à entraînement électrique, ce qui permet de réduire la consommation de diesel jusqu'à 60 % par rapport aux installations à entraînement hydraulique. Les nuisances sonores sont également réduites au minimum.

L'armoire électrique est équipée de prises permettant l'interverrouillage avec un concasseur ou des convoyeurs supplémentaires. Ces équipements peuvent ainsi être arrêtés via les arrêts d'urgence de la SH 1202.

La SH 1202 peut également être équipée d'une armoire électrique connectée, permettant à nos techniciens de maintenance d'assister les utilisateurs à distance pour le diagnostic des pannes ou le réglage de la machine.



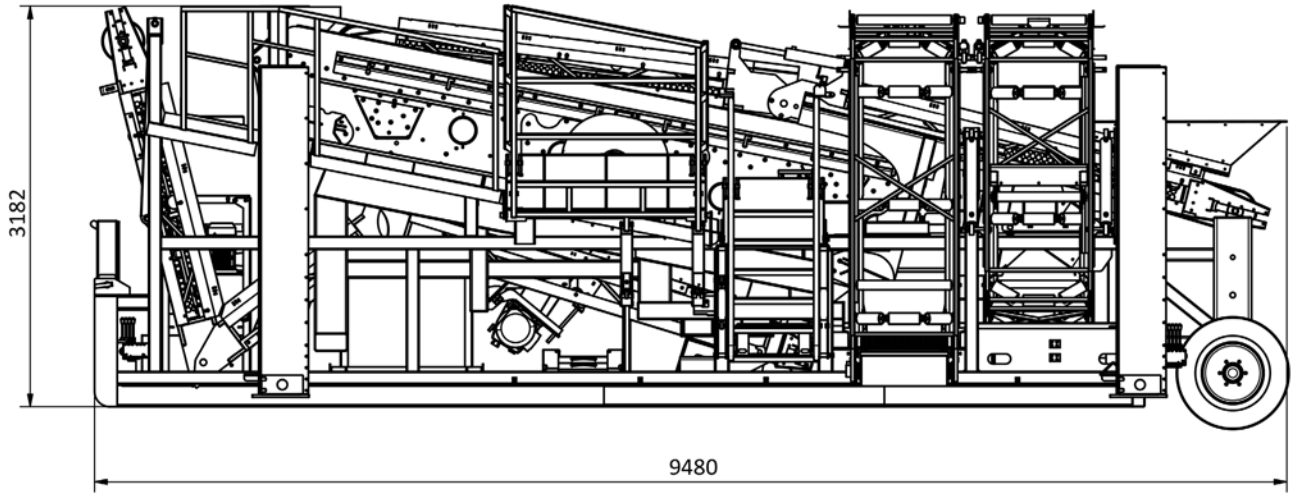
3182
9480

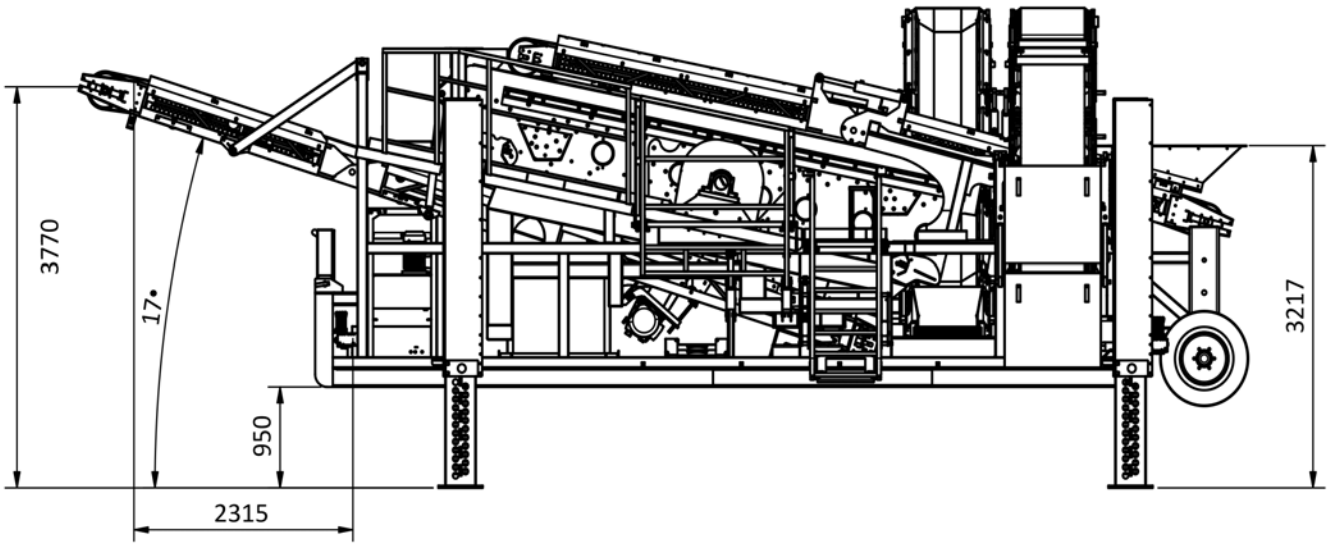
3770
17°
950
2315
3217

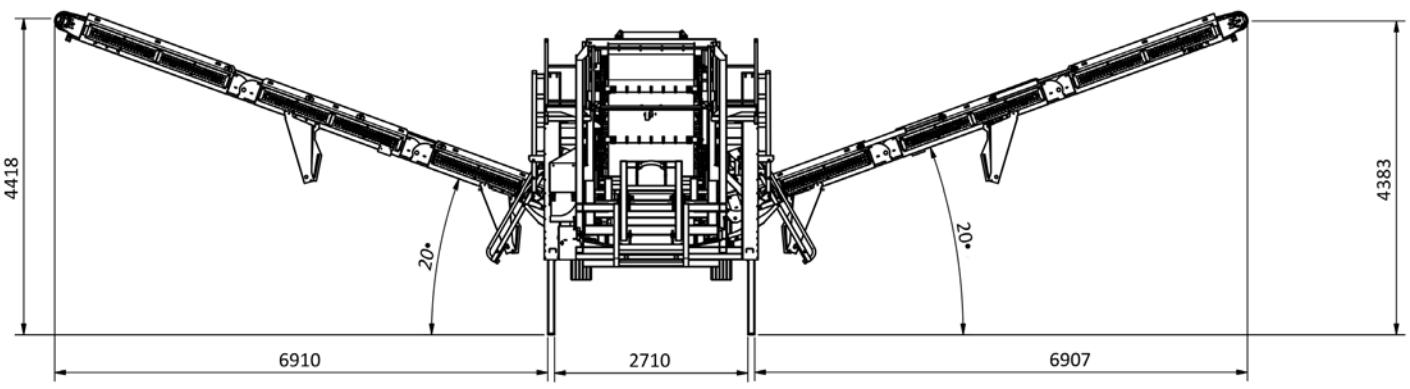
4418
20°
20°
4383
6910
2710
6907

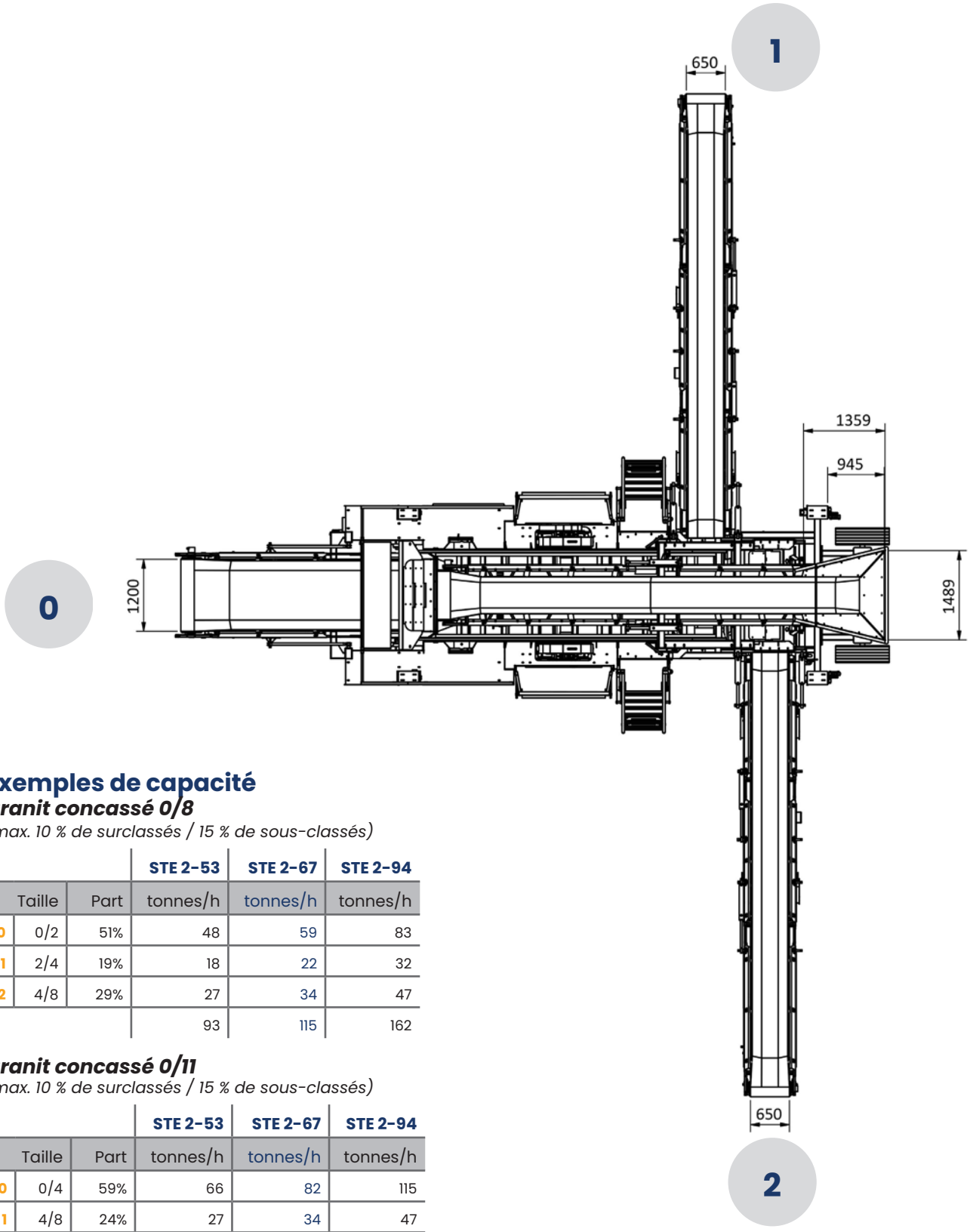

Exemples de capacité

Granit concassé 0/8

(max. 10 % de surclassés / 15 % de sous-classés)

			STE 2-53	STE 2-67	STE 2-94
	Taille	Part	tonnes/h	tonnes/h	tonnes/h
0	0/2	51%	48	59	83
1	2/4	19%	18	22	32
2	4/8	29%	27	34	47
			93	115	162

Granit concassé 0/11

(max. 10 % de surclassés / 15 % de sous-classés)

			STE 2-53	STE 2-67	STE 2-94
	Taille	Part	tonnes/h	tonnes/h	tonnes/h
0	0/4	59%	66	82	115
1	4/8	24%	27	34	47
2	8/11	16%	18	22	32
			111	138	194

Granit concassé 0/16

(max. 10 % de surclassés / 15 % de sous-classés)

			STE 2-53	STE 2-67	STE 2-94
	Taille	Part	tonnes/h	tonnes/h	tonnes/h
0	0/4	51%	66	82	115
1	4/8	21%	27	34	47
2	8/16	28%	36	45	63
			129	160	225

Capacité max. : env. 400 t/h

(selon le matériau, la granulométrie et l'humidité)

*Cette mesure a été réalisée sur du granit concassé. Les résultats obtenus avec du béton concassé sont quasiment identiques.

Caractéristiques techniques Maskin Mekano SH 1202

Longueur de transport	9,5 m
Largeur de transport	3,0 m
Hauteur de transport	3,2 m
Poids de la machine	env. 18 tonnes
Crible	STE 2-67 Surface de criblage 1,4 x 4,8 m sur deux étages Arbre excentrique à entraînement mécanique, course de 12 mm 11° d'inclinaison Moteur 11,0 kW, 400 V
Convoyeur d'alimentation	Largeur de bande 800 mm Longueur 7,0 m Tambour moteur 5,5 kW, 1,25 m/s
Convoyeur de fraction intermédiaire	Largeur de bande 650 mm Longueur 9,0 m Tambour moteur électrique 4,0 kW, 1,0 m/s Hauteur sous le tambour moteur 4,4 m (en position relevée)
Convoyeur de refus	Largeur de bande 650 mm Longueur 9,0 m Tambour moteur électrique 4,0 kW, 1,0 m/s Hauteur sous le tambour moteur 4,4 m (en position relevée)
Convoyeur à fines	Largeur de bande 1200 mm Longueur 9,0 m Tambour moteur électrique 5,5 kW, 1 m/s Hauteur sous le tambour moteur 3,8 m (en position relevée)
Passerelles et escaliers	Les passerelles et escaliers se replient hydrauliquement Accès pour le remplacement de la toile de criblage prévu à l'arrière du crible
Équipement hydraulique	Groupe hydraulique pour le repliage des convoyeurs, des escaliers et des vérins de calage. Moteur 4,0 kW, pompe 24 V
Équipement électrique	Armoire électrique avec écran tactile intégré, montée sur la machine, comprenant disjoncteur de sécurité, disjoncteur de déconnexion de sécurité, arrêt d'urgence, prérégulateur et prise moteur supplémentaire. Entrée d'alimentation avec connecteur CEE de 125 A
Dispositif de roues et d'attelage	Châssis à crochet de levage pour le transport ainsi que la manutention sur le site Optimisé pour un chargement facile sur remorque Vérins hydrauliques de calage pour la mise en position de production

Nous appliquons une politique d'amélioration continue et nous nous réservons le droit de modifier les spécifications détaillées de nos produits à tout moment et sans préavis.

maskin mekano

Maskin Mekano AB, Box 9083, 550 09 Jönköping, Suède,
+ 46 36 31 74 00
maskin.mekano@maskinmekano.fr

www.maskinmekano.fr