maskin mekano

SH 1203

CRIBLE DE FINITION MOBILE



Performances de criblage maximales dans un format compact

Maskin Mekano est le leader du marché du criblage mobile de précision. Notre crible STE unique associe une capacité élevée à une qualité exceptionnelle du produit final. Laisser le crible devenir le goulot d'étranglement de votre installation est à la fois inutile et coûteux. Un crible haute performance est la clé d'un produit fini rentable.

La SH 1203 est une station de criblage mobile à trois étages, particulièrement adaptée à la classification des matériaux enrobés ou à d'autres fractions exigeant une capacité élevée et des courbes de criblage précises. Elle excelle dans le criblage de matériaux très fins, ou lorsque le matériau est humide. La course agressive du crible STE assure une séparation nette là où de nombreux autres cribles échouent.

Grâce à ses béquilles hautes, il est facile de garder la zone autour de la machine propre et ordonnée. Son format compact permet de positionner la SH 1203 exactement là où vous devez améliorer vos résultats de criblage.

Convivialité, sécurité et durabilité

De plus, la SH 1203 intègre de nombreuses solutions conviviales et axées sur la sécurité pour offrir aux opérateurs un environnement de travail plus fluide et moins dangereux.

Sa faible consommation d'énergie rend l'investissement à la fois économique et respectueux du climat.

ÉTAGES	SURFACE DE CRIBLAGE	POIDS	TRANSPORT	CONSOMMATION	MISE EN SERVICE
3	1,4 X 4,8	21.000	Trailer	22 kW	10 min







Crible STE 3-67

Le STE 3-67 est un crible à quatre paliers doté d'une puissante course circulaire de 12 mm et d'une inclinaison de 11°, fonctionnant à 800 tr/min. Il offre une surface de criblage de 1,4 x 4,8 mètres sur trois étages. Le crible STE offre des performances de criblage exceptionnelles et répond parfaitement aux exigences actuelles en matière de propreté des fractions et de capacité élevée.

De robustes passerelles intégrées tout autour du crible facilitent les inspections et offrent une accessibilité maximale au caisson de criblage. Les toiles de l'étage supérieur sont tendues latéralement, et le convoyeur d'alimentation peut être relevé pour une vue complète sur l'étage supérieur. Les goulottes situées devant le caisson de criblage peuvent être écartées pour faciliter encore davantage le remplacement des toiles. Les étages intermédiaire et inférieur sont tendus longitudinalement et accessibles depuis l'arrière du caisson de criblage, où une passerelle facilite l'accès. Des trappes d'inspection protégées sont aménagées sur les côtés du caisson de criblage. L'étage inférieur peut être équipé d'un système de nettoyage à boules.

Le concept Vibroblock

Le concept Vibroblock de Maskin Mekano repose sur le montage du caisson de criblage dans un cadre amorti qui empêche les vibrations générées par le crible de se transmettre au châssis. L'ensemble de l'installation est ainsi protégé contre les contraintes et dommages liés aux vibrations, tout en conservant un mouvement de criblage extrêmement efficace. Grâce à la conception Vibroblock, le crible STE combine la capacité d'un crible à quatre paliers avec le fonctionnement souple d'un crible à deux paliers. La puissance reste ainsi concentrée dans le crible, exactement là où elle est nécessaire.

Alimentation

Le convoyeur d'alimentation est large afin d'assurer une répartition optimale du matériau sur toute la largeur du crible. Dans sa position de travail la plus haute, la hauteur d'alimentation est de 3,7 m. Elle peut facilement être ajustée à l'aide des béquilles hydrauliques.

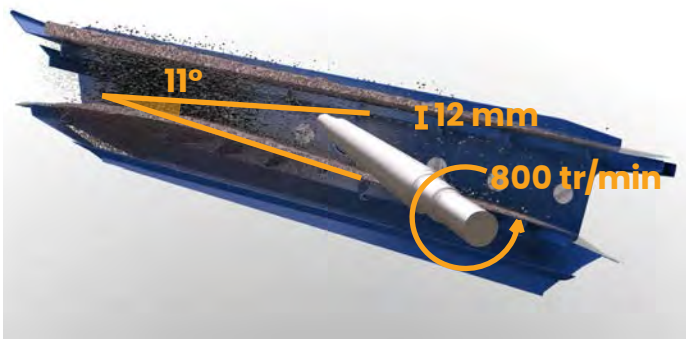



CARACTÉRISTIQUE	EFFET	RÉSULTAT
Course puissante	*Stratification efficace*	*Débit élevé*
Faible inclinaison	*Séparation efficace*	*Haute qualité*



Convoyeurs de mise en stock

La SH 1203 est équipée de quatre convoyeurs de mise en stock intégrés et rabattables hydrauliquement. Le pliage s'effectue sans torsion des bandes et sans aucune manipulation manuelle, ce qui réduit considérablement le temps de mise en service. Tous les tambours moteurs sont bombés et revêtus de caoutchouc.

Construction

La SH 1203 est montée sur un châssis robuste. Les quatre béquilles sont relevées et abaissées hydrauliquement, ce qui facilite le nettoyage de la zone autour de la machine. Elles facilitent également le chargement sur une remorque. La SH 1203 est équipée de grandes roues en caoutchouc pour être déplacée facilement sur le site, et un crochet de manutention à l'arrière permet de positionner facilement le crible sous un convoyeur d'alimentation ou le convoyeur d'un concasseur. Pour une sécurité maximale de l'opérateur, elle dispose d'escaliers entièrement intégrés et rabattables hydrauliquement, équipés de mains courantes, ainsi que de robustes passerelles intégrées à la machine.

Entraînement électrique, pour des coûts réduits

Toutes les installations Maskin Mekano sont à entraînement électrique. L'hydraulique n'est utilisée que pour les mouvements linéaires (béquilles, passerelles et repliage des convoyeurs), ce qui réduit au minimum le risque de fuite d'huile hydraulique. Comparées aux installations de criblage à entraînement hydraulique, les émissions de CO_2 sont réduites de 80 % et le niveau sonore est abaissé de 10 dB. L'entraînement électrique n'est pas seulement rentable : c'est aussi un enjeu environnemental et une question de crédibilité pour le secteur du concassage et du criblage.



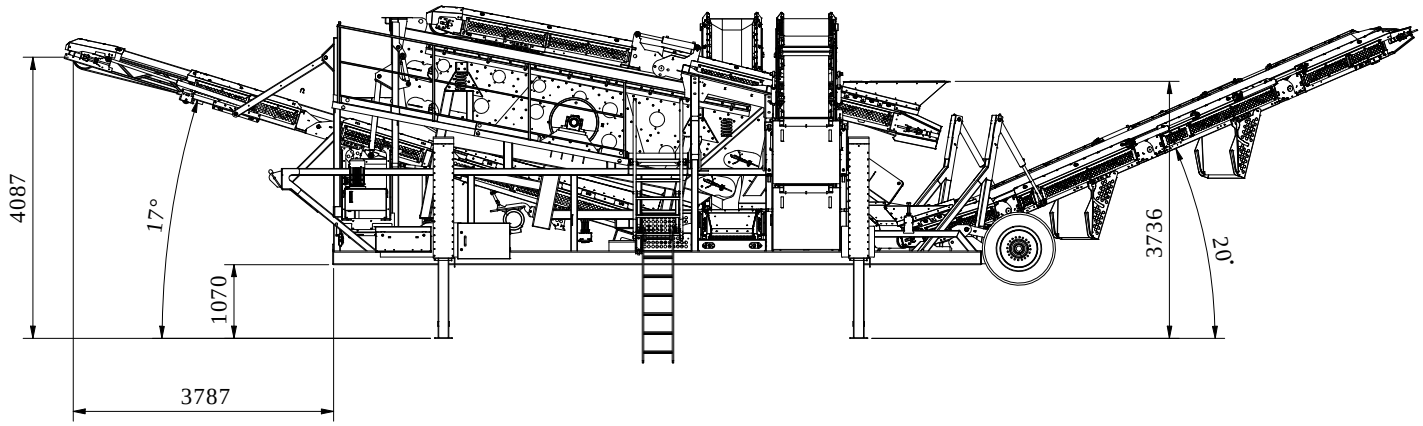
4087
17°
1070
3787
3736
20°

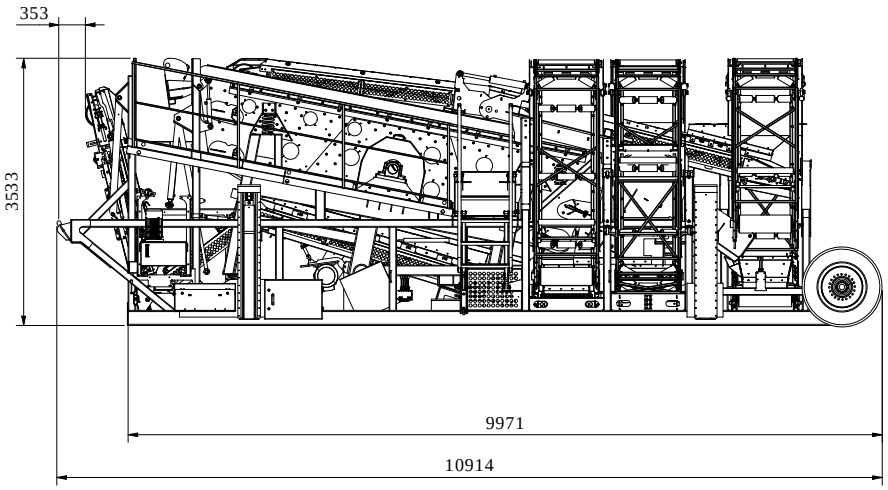
353
3533
9971
10914

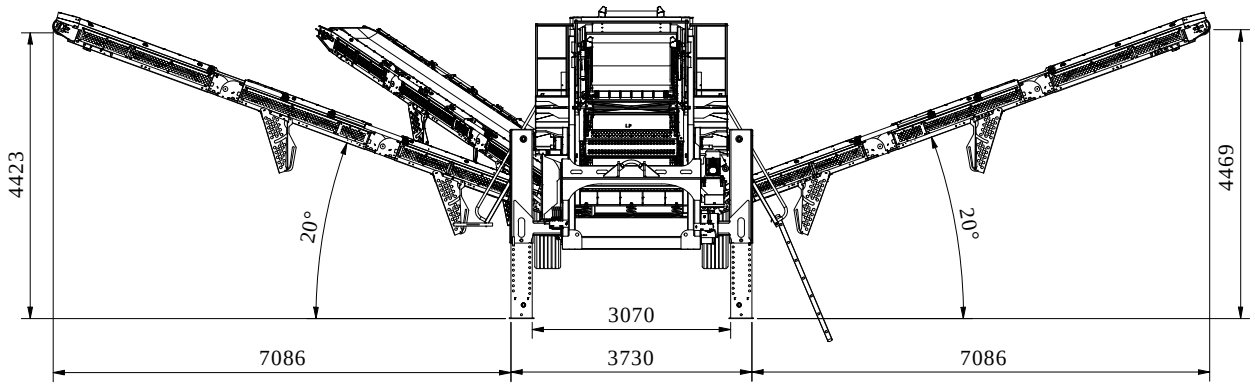
4423
20°
3070
4469
20°
7086
3730
7086

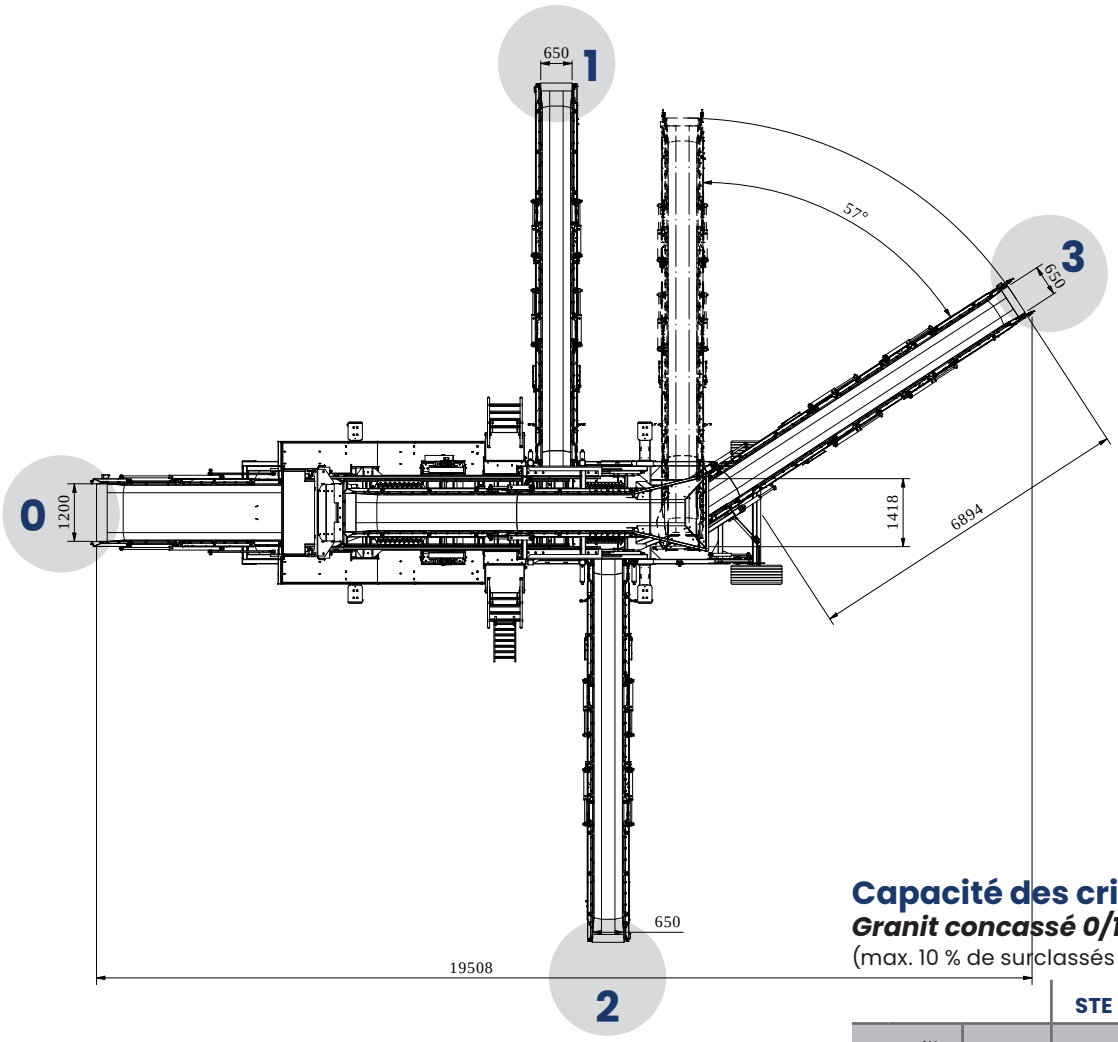

Capacité max. : env. 400 t/h
(selon le matériau, la granulométrie et l'humidité)

Capacité des cribles à trois étages*

Granit concassé 0/11
(max. 10 % de surclassés / 15 % de sous-classés)

			STE 3-67	STE 3-94
	Taille	Part	tonnes/h	tonnes/h
0	0/2	43%	59	83
1	2/4	16%	22	32
2	4/8	24%	34	47
3	8/11	16%	22	32
			138	194

Granit concassé 0/16
(max. 10 % de surclassés / 15 % de sous-classés)

			STE 3-67	STE 3-94
	Taille	Part	tonnes/h	tonnes/h
0	0/4	51%	82	115
1	4/8	21%	34	47
2	8/11	14%	22	32
3	11/16	14%	22	32
			160	225

Granit concassé 0/16
(max. 10 % de surclassés / 15 % de sous-classés)

			STE 3-67	STE 3-94
	Taille	Part	tonnes/h	tonnes/h
0	0/2	37%	59	83
1	2/4	14%	22	32
2	4/8	21%	34	47
3	8/16	28%	45	63
			160	225

**Ces exemples de capacité sont réalisés avec du granit concassé ; les performances avec du béton concassé sont similaires*

Caractéristiques techniques Maskin Mekano SH 1203

Longueur de transport	11,0 m (10,0 m pour la partie surbaissée)
Largeur de transport	3,0 m
Hauteur de transport	3,55 m
Poids de la machine	env. 21 tonnes, selon l'équipement
Crible	STE 3-67 Surface de criblage 1,4 x 4,8 m sur trois étages Arbre excentrique à entraînement mécanique, course de 12 mm 11° d'inclinaison Moteur 11,0 kW, 400 V
Convoyeur d'alimentation	Largeur de bande 800 mm Longueur 7,0 m Tambour moteur 5,5 kW, 1,25 m/s
Convoyeurs de fraction intermédiaire	Largeur de bande 650 mm Longueur 9,7 m Tambour moteur électrique 4,0 kW, 1,0 m/s Hauteur sous le tambour moteur 4,4 m (en position relevée)
Convoyeur de refus	Largeur de bande 650 mm Longueur 9,0 m Tambour moteur électrique 4,0 kW, 1,0 m/s Hauteur sous le tambour moteur 4,3 m (en position relevée)
Convoyeur à fines	Largeur de bande 1200 mm Longueur 8,0 m Tambour moteur électrique 5,5 kW, 1 m/s Hauteur sous le tambour moteur 3,9 m (en position relevée)
Passerelles et escaliers	Les passerelles et escaliers se replient hydrauliquement Accès pour le remplacement de la toile de criblage prévu à l'arrière du crible
Équipement hydraulique	Groupe hydraulique pour le repliage des convoyeurs, des escaliers et des vérins de calage. Moteur 4,0 kW, pompe 24 V
Équipement électrique	Armoire électrique avec écran tactile intégré, montée sur la machine, comprenant disjoncteur de sécurité, disjoncteur de déconnexion de sécurité, arrêt d'urgence, prérégulateur et prise moteur supplémentaire. Arrêts d'urgence également sur les convoyeurs et le châssis. Entrée d'alimentation avec connecteur CEE de 125 A
Dispositif de roues et d'attelage	Châssis à crochet de levage pour la manutention sur le site Optimisé pour un chargement facile sur remorque Vérins hydrauliques de calage pour la mise en position de production Roues pour le remorquage

Notre politique est celle d'une amélioration continue et nous nous réservons le droit de modifier à tout moment et sans préavis les caractéristiques détaillées de nos produits.

maskin mekano

Maskin Mekano AB, Box 9083, 550 09 Jönköping, Suède,
+ 46 36 31 74 00
maskin.mekano@maskinmekano.fr

www.maskinmekano.fr