maskin mekano

SH 1502

CRIBLES DE FINITION PREMIUM



Criblage premium

L'entreprise familiale suédoise Maskin Mekano présente une nouvelle génération de cribles répondant aux exigences actuelles en matière de capacité accrue, de meilleure précision de criblage, de coûts d'exploitation réduits, de nuisances sonores moindres, d'empreinte CO_2 réduite et d'environnement de travail plus sûr. La gamme 1500 comprend le crible à deux étages SH 1502 et le crible à trois étages SH 1503 : ce sont des unités mobiles uniques qui, en mode production, se rapprochent des installations fixes grâce à leurs béquilles élevées.

Une longévité assurée par l'absence de vibrations

Au cœur des installations se trouve la gamme de caissons de criblage, qui mesurent 1,8 x 5,2 m sur deux ou trois étages. Les toiles de criblage de tous les étages sont tendues longitudinalement et de dimensions identiques. Elles sont divisées en leur milieu pour faciliter la manutention et optimiser la tension, ce qui est essentiel pour les matériaux fins.

Le caisson de criblage prolonge la réputation de la gamme STE de Maskin Mekano : il s'agit de cribles à quatre paliers dotés d'une puissante course circulaire de 12 mm et d'une inclinaison de 11°, fonctionnant à 800 tr/min. Cette course puissante offre une capacité inégalée et un fonctionnement constant, quels que soient la météo ou la charge. Combinée à une inclinaison quasi horizontale, elle assure une précision et une prévisibilité des courbes de criblage qui dépassent toutes les exigences.

Le concept Vibroblock de Maskin Mekano repose sur le montage du caisson de criblage dans un cadre amorti qui empêche les vibrations générées par le crible de se transmettre au châssis. L'ensemble de l'installation est ainsi protégé contre les dommages liés aux vibrations, tout en conservant un mouvement de criblage efficace. Grâce à la conception Vibroblock, le crible STE combine la capacité d'un crible à quatre paliers avec le fonctionnement souple d'un crible à deux paliers, et concentre la puissance dans le caisson de criblage, exactement là où elle est nécessaire.

ÉTAGES	SURFACE DE CRIBLAGE	POIDS	TRANSPORT	CONSOMMATION	MISE EN SERVICE
2	1,8 X 5,2	25.000	Remorque	22 kW	15 min




SH 1502
maskin mekano
KING



Des performances de criblage exceptionnelles

Une course puissante. Une inclinaison quasi horizontale. Voici les deux caractéristiques clés de la capacité de criblage supérieure du crible STE. Ce mouvement énergique stratifie et sépare efficacement les couches de matériau, et fait passer facilement les particules fines à travers le média de criblage. D'où une capacité élevée.

La faible inclinaison garantit que l'ensemble du matériau est suffisamment exposé aux toiles pour que même les particules proches de la dimension de coupure finissent dans le bon tas. D'où une grande précision et des résultats de criblage constants, pour des produits finis de haute qualité.

Un fonctionnement fiable

Les cribles sont équipés de Vibroblock, le concept antivibratoire efficace de Maskin Mekano. Le caisson de criblage est monté sur un cadre amorti qui empêche les vibrations du crible de se transmettre au châssis. L'ensemble de l'installation est ainsi protégé contre les dommages liés aux vibrations, tandis que le mouvement de criblage énergique reste concentré là où il doit être. Une fiabilité de fonctionnement inégalée est ainsi assurée, sans aucun compromis sur la performance de criblage.

Béquilles élevées

Avec la gamme 1500, nous cherchons à combiner les avantages des installations de criblage mobiles et fixes. Les installations sont équipées de grandes roues en caoutchouc

CARACTÉRISTIQUE	EFFET	RÉSULTAT
Course puissante	*Stratification efficace*	*Débit élevé*
Faible inclinaison	*Séparation efficace*	*Haute qualité*





pour être déplacées facilement sur le site, et un crochet de manutention à l'arrière permet de positionner facilement le crible sous un convoyeur d'alimentation ou le convoyeur d'un concasseur. Leurs dimensions de transport compactes (longueur : 8,7 m pour la SH 1502, 9,7 m pour la SH 1503) les rendent idéales pour le transport sur remorque. Grâce aux béquilles élevées, il est facile de garder la zone autour de l'installation propre.

Entretien minimal

Une installation de criblage est aussi un poste de travail. Notre objectif a été de créer un environnement sûr et sécurisé pour les opérateurs, notamment lors du remplacement des toiles. La passerelle intégrée qui fait le tour de la machine est robuste et accessible par des escaliers rabattables hydrauliquement, équipés de mains courantes et d'un portillon à fermeture automatique. Les goulottes situées devant le caisson de criblage sont repliables, et une passerelle à l'avant facilite encore davantage le remplacement des toiles.

L'équipe de développement de Maskin Mekano a travaillé dur pour réduire au minimum les interventions de l'opérateur sur la machine. Par exemple, tous les paliers des convoyeurs sont sans entretien. Les paliers du crible sont équipés d'un système de lubrification centralisée. Les dispositifs de tension des toiles sont à ressort afin de réduire le besoin de retension.

Faible empreinte carbone

Toutes les installations Maskin Mekano sont à entraînement électrique. L'hydraulique n'est utilisée que pour les mouvements linéaires (béquilles, passerelles et repliage des convoyeurs), ce qui réduit au minimum le risque de fuite d'huile hydraulique. La consommation de carburant de la SH 1502 est d'environ 5 litres par heure lorsqu'un groupe électrogène est utilisé. Comparées aux installations de criblage à entraînement hydraulique, les émissions de CO_2 sont réduites de 80 % et le niveau sonore est abaissé de 10 dB. L'entraînement électrique n'est pas seulement rentable : c'est aussi un enjeu environnemental et une question de crédibilité pour le secteur du concassage et du criblage.



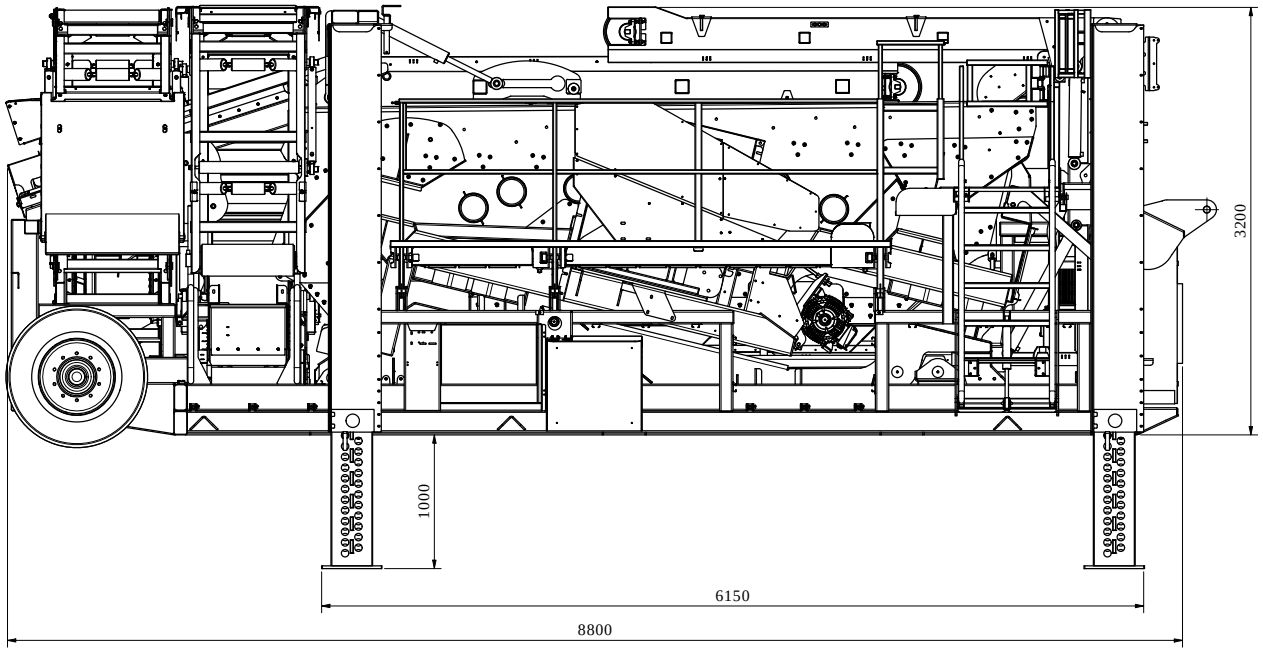
3200
1000
6150
8800

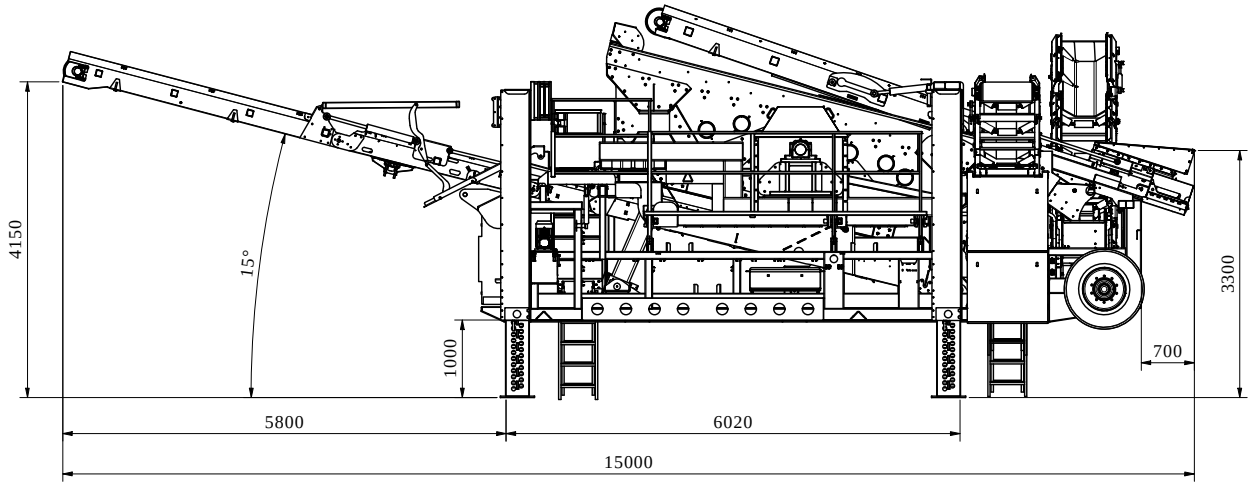
4150
15°
1000
3300
700
5800
6020
15000

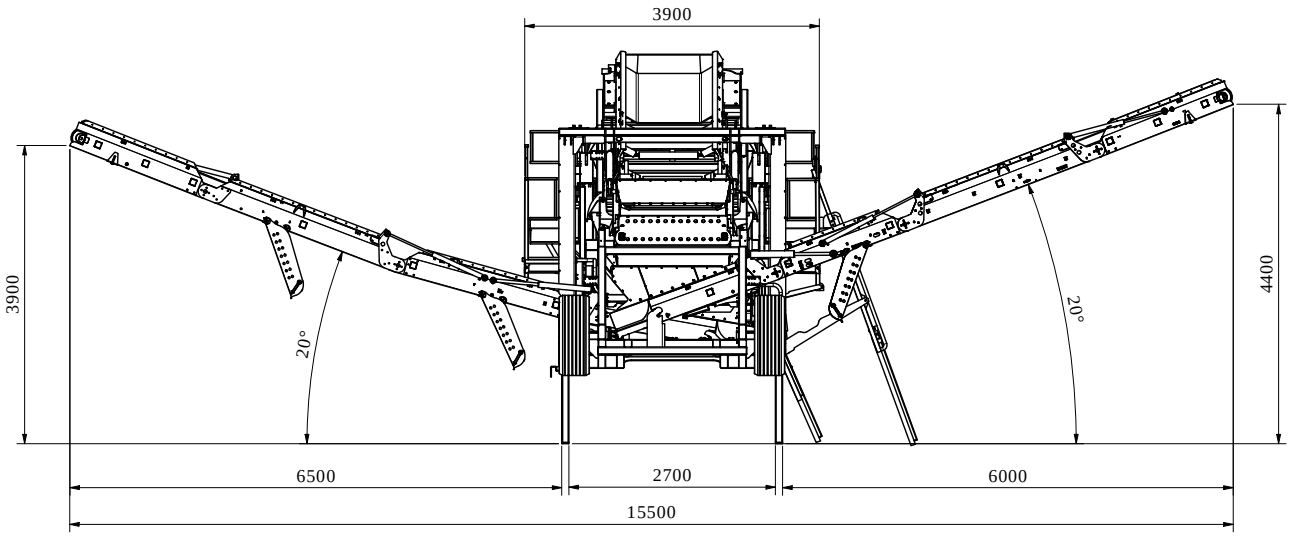
3900
3900
20°
20°
4400
6500
2700
6000
15500

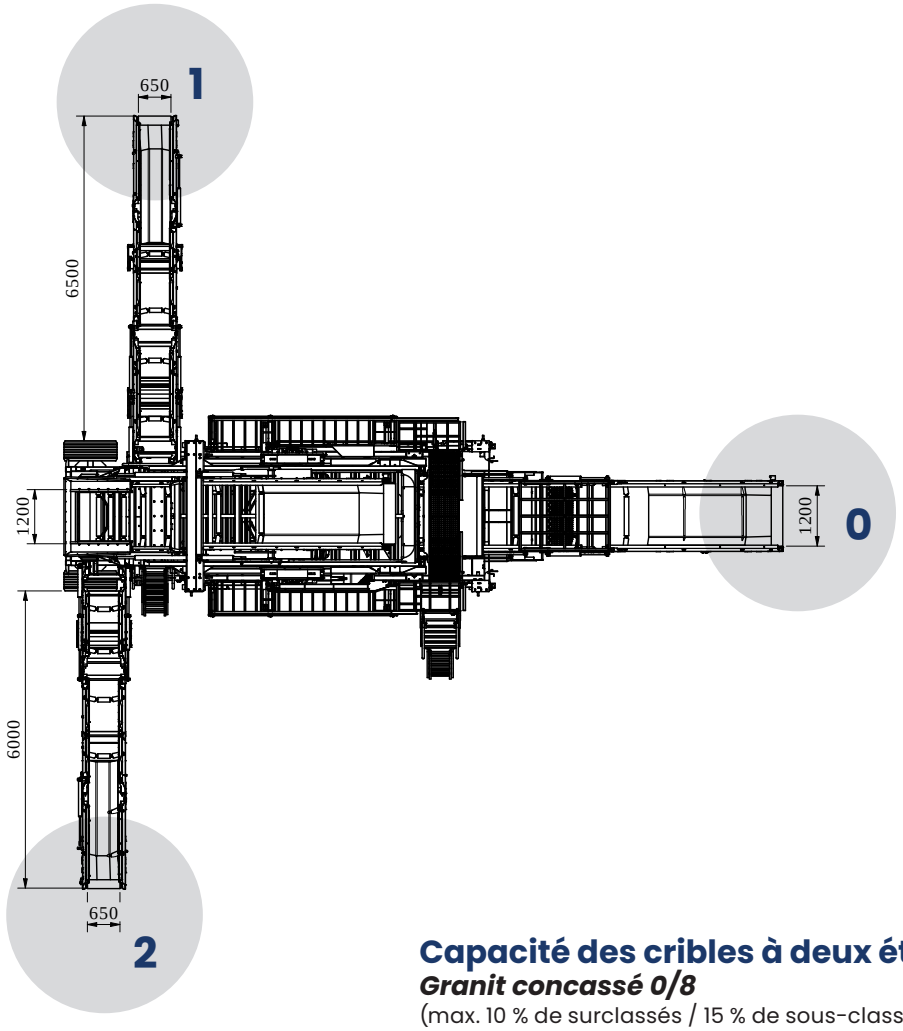

Capacité max. : env. 400 t/h
(selon le matériau, la granulométrie et l'humidité)

Capacité des cribles à deux étages*

Granit concassé 0/8
(max. 10 % de surclassés / 15 % de sous-classés)

			STE 2-53	STE 2-67	STE 2-94
	Taille	Part	tonnes/h	tonnes/h	tonnes/h
0	0/2	51%	48	59	83
1	2/4	19%	18	22	32
2	4/8	29%	27	34	47
			93	115	162

Granit concassé 0/11
(max. 10 % de surclassés / 15 % de sous-classés)

			STE 2-53	STE 2-67	STE 2-94
	Taille	Part	tonnes/h	tonnes/h	tonnes/h
0	0/4	59%	66	82	115
1	4/8	24%	27	34	47
2	8/11	16%	18	22	32
			111	138	194

Granit concassé 0/16
(max. 10 % de surclassés / 15 % de sous-classés)

			STE 2-53	STE 2-67	STE 2-94
	Taille	Part	tonnes/h	tonnes/h	tonnes/h
0	0/4	51%	66	82	115
1	4/8	21%	27	34	47
2	8/16	28%	36	45	63
			129	160	225

**Ces exemples de capacité sont réalisés avec du granit concassé ; les performances avec du béton concassé sont similaires*

Caractéristiques techniques Maskin Mekano SH 1502

Longueur de transport	8,7 m
Largeur de transport	3,0 m
Hauteur de transport	3,2 m
Poids de la machine	env. 25 tonnes
Crible	STE 2-94 Surface de criblage 1,8 x 5,2 m sur deux étages Arbre excentrique à entraînement mécanique, course de 12 mm 11° d'inclinaison Moteur électrique 18,5 kW, 400 V Cadre Vibroblock anti-vibrations
Convoyeur d'alimentation	Largeur 1200 mm Longueur 7,0 m Moteur électrique 5,5 kW
Convoyeur de fraction intermédiaire (1)	Largeur de bande 650 mm Longueur 8,7 m Tambour moteur électrique 4,0 kW Hauteur sous le tambour moteur 3,9 m
Convoyeur de refus (2)	Largeur de bande 650 mm Longueur 8,7 m Tambour moteur électrique 4,0 kW Hauteur sous le tambour moteur 4,4 m
Convoyeur à fines (0)	Largeur de bande 1200 mm Longueur 12,2 m Tambour moteur électrique 5,5 kW Hauteur sous le tambour moteur 4,2 m
Passerelles et escaliers	Passerelles et escaliers rabattables hydrauliquement Accès pour le remplacement de la toile de criblage à l'avant et à l'arrière du crible
Équipement électrique	Armoire électrique avec disjoncteur de sécurité, disjoncteur de déconnexion de sécurité, arrêt d'urgence, prérégulateur et prise moteur supplémentaire. Entrée d'alimentation avec connecteur CEE de 125 A
Équipement hydraulique	Groupe hydraulique pour le repliage des convoyeurs et le levage des béquilles Moteur 4,0 kW
Dispositif de roues et d'attelage	Châssis à crochet de levage pour la manutention sur le site Châssis adapté au transport sur remorque Pieds hydrauliques pour la mise en position de production

Notre politique est celle d'une amélioration continue et nous nous réservons le droit de modifier à tout moment et sans préavis les caractéristiques détaillées de nos produits.

maskin mekano

Maskin Mekano AB, Box 9083, 550 09 Jönköping, Suède,
+ 46 36 31 74 00
maskin.mekano@maskinmekano.fr

www.maskinmekano.fr