maskin mekano

VH 200

INSTALLATION MOBILE DE CONCASSAGE VSI



Des produits concassés haut de gamme

La demande de produits concassés haut de gamme, de qualité élevée et constante, ne cesse de croître. C'est pourquoi Maskin Mekano lance un concasseur VSI facile à déplacer, monté sur hautes béquilles.

Le VH 200 fait partie de la nouvelle gamme modulaire de Maskin Mekano, caractérisée par sa flexibilité, sa sécurité et son fonctionnement électrique. Il s'agit d'une machine « convoyeur entrant / convoyeur sortant », dotée également d'un convoyeur de retour embarqué qui la rend compatible avec le crible de finition SH 1503 de Maskin Mekano (elle peut également être accouplée à d'autres cribles à trois étages du marché). La machine dispose de prises permettant l'interverrouillage et le raccordement des boucles d'arrêt d'urgence avec les autres machines de l'installation.

CONCASSEUR	POIDS	TRANSPORT	CONSOMMATION	MISE EN SERVICE
VSI	26.000	Remorque	250 kWh	15 min




TABERGSÅKERI AB
SPECIALTRANSPORTER
www.tabergsakeri.com
TARZZAN
DAF
TCW 175


KLEEMANN

Installation de concassage sur hautes béquilles

Le VH 200 est une installation moderne conçue pour répondre aux exigences spécifiques du concassage VSI. L'installation intègre le concasseur VSI fiable et éprouvé du constructeur sud-africain Techroq. Sécurité de fonctionnement, logistique de pièces détachées performante et entraînement électrique se conjuguent pour une productivité exceptionnelle et des coûts d'exploitation réduits.

Le concasseur VSI

Les concasseurs VSI Techroq sont utilisés pour concasser toute la gamme de minéraux, minerais et roches. Le concassage peut être contrôlé en ajustant la taille et la vitesse du rotor, la taille des grilles, le taux de cascade et l'anneau de cavité ou la granulométrie d'alimentation. L'action de concassage unique casse les angles des particules, ce qui donne des particules de forme cubique.

Les concasseurs VSI Techroq se distinguent de tous les autres concasseurs à axe vertical par leur principe pur de concassage pierre sur pierre. Le concasseur pierre sur pierre de Techroq propulse la pierre sèche à grande vitesse, projetant un flux ininterrompu de roches dans une chambre de concassage tapissée de pierre. Le rotor tapissé de pierre accélère la vitesse d'alimentation de la machine, les matériaux étant éjectés dans la chambre de concassage à grande vitesse – jusqu'à 85 mètres par seconde. Tout en renouvelant le revêtement de pierre, ce procédé maintient le cycle de concassage et de broyage pierre sur pierre.

Idéaux comme machines de concassage tertiaire et quaternaire, les concasseurs VSI Techroq associent un concassage par impact à grande vitesse à une attrition haute pression, pour produire une proportion élevée de produits cubiques.

Mise en stock

Le VH 200 est une machine « convoyeur entrant / convoyeur sortant », équipée également d'un convoyeur de retour embarqué. Le repliage s'effectue sans torsion des bandes et sans aucune manipulation manuelle, ce qui réduit le temps de mise en service. Tous les tambours moteurs sont bombés et revêtus de caoutchouc.

Châssis

Le VH 200 est construit avec des poutres soudées robustes, conçues pour minimiser les vibrations en fonctionnement sans alourdir inutilement la machine. Le châssis est équipé de quatre robustes béquilles hydrauliques, permettant d'ajuster facilement la hauteur de travail pour s'adapter aux autres unités de l'installation. Ces béquilles sont également essentielles pour charger et décharger la machine sur la remorque ; elles sont repliées pendant le transport afin que la largeur ne dépasse pas 3,0 mètres. Un crochet de levage et des roues à l'arrière permettent le remorquage sur le site.

Le VH 200 est équipé de passerelles robustes et sécurisées autour du concasseur, accessibles par des escaliers repliables équipés de mains courantes.

Entraînement électrique

Le VH 200 est à entraînement électrique, comme toutes les installations Maskin Mekano. L'entraînement électrique permet de réduire les coûts d'exploitation ainsi que l'impact environnemental et sonore.


VSI


VSI


VSI

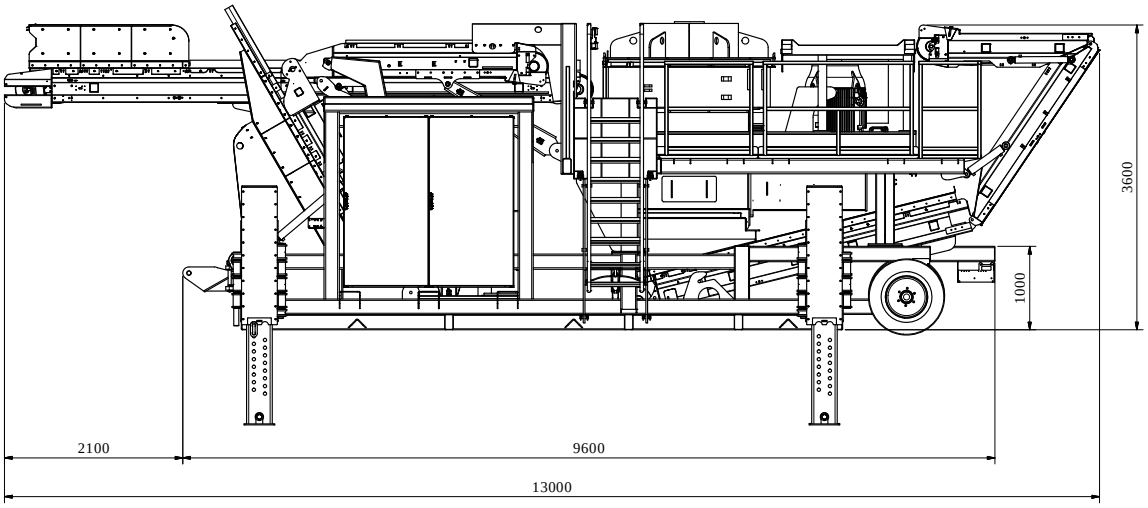
3600
1000
2100
9600
13000

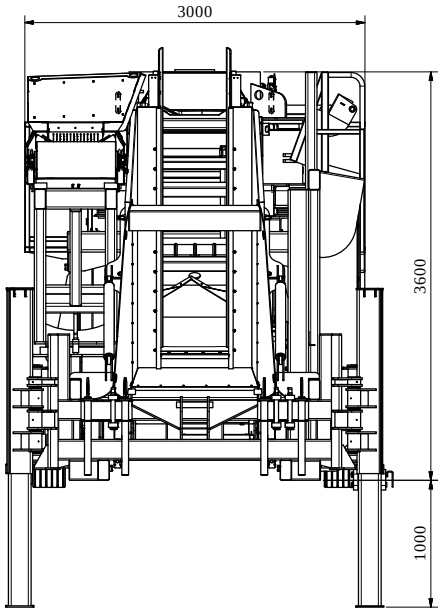
3000
3600
1000

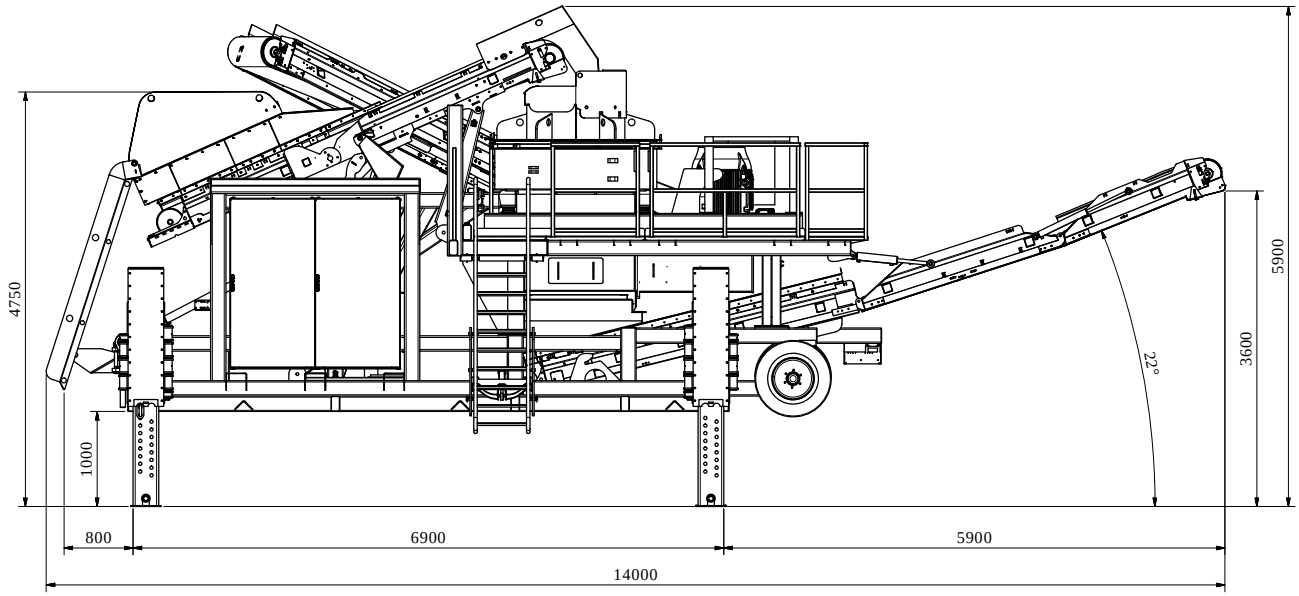
4750
1000
22°
5900
3600
800
6900
5900
14000

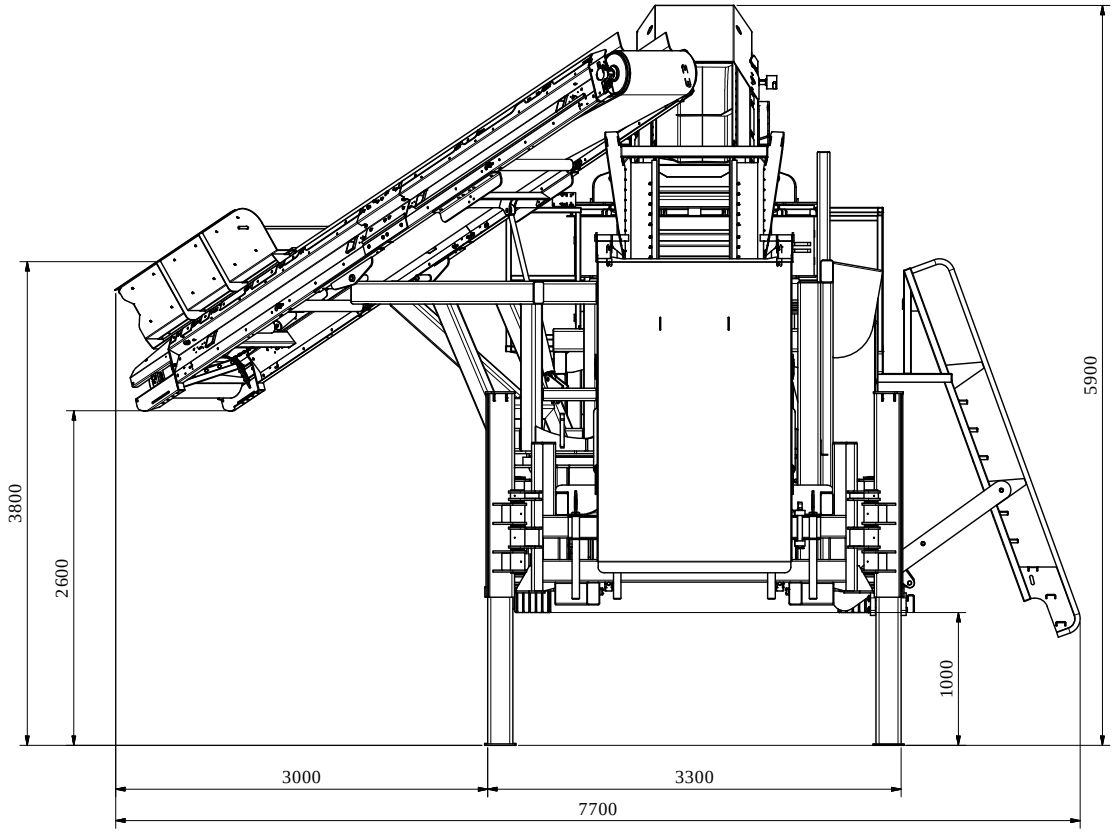
3800
2600
5900
1000
3000
3300
7700

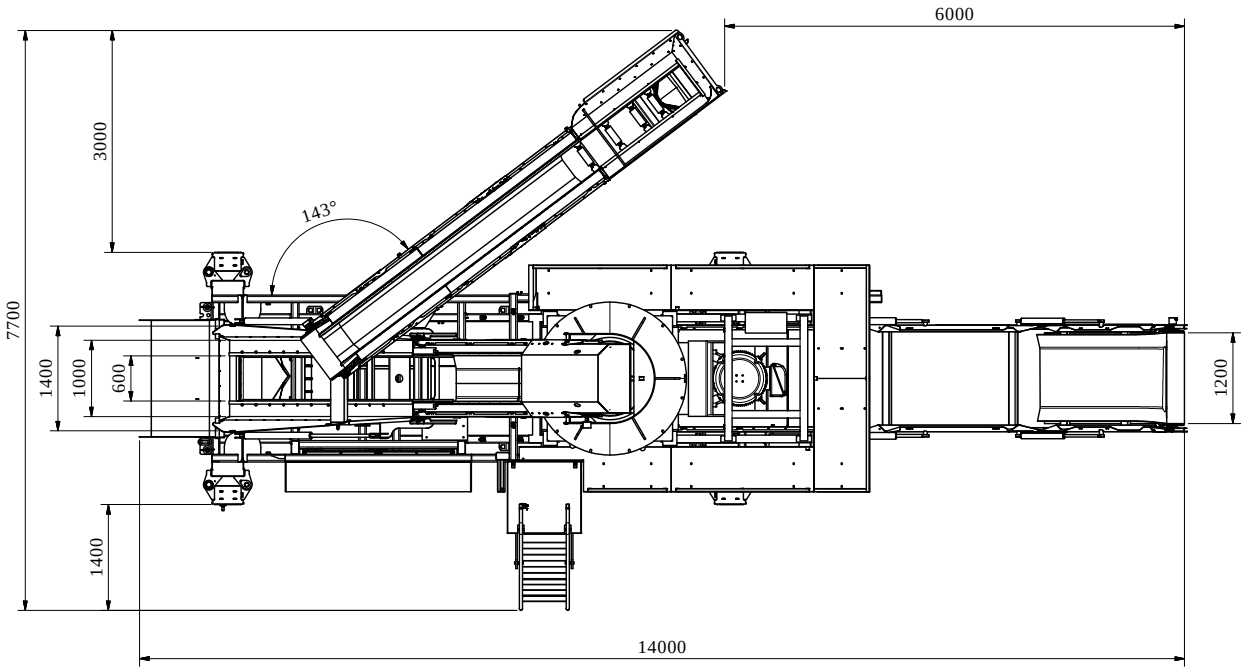
6000
3000
143°
7700
1400
1000
600
1200
1400
14000

Caractéristiques techniques VH 200

Longueur de transport	13,0 m
Largeur de transport	3,0 m
Hauteur de transport	3,6 m
Poids de la machine	env. 26 tonnes, selon l'équipement
Concasseur VSI	Débit d'environ 200 tonnes/heure pour un matériau d'alimentation < 50 mm Monté sur un cadre amorti Rotor amovible 840 Multi 5 Port STD QR, détecteur de vibrations, variateur de fréquence, réglage manuel de l'alimentation du rotor, interverrouillage de sécurité, kit d'outils de service, kit de levage du rotor, système de graissage automatique, moteur électrique 250 kW monté sur le concasseur VSI
Convoyeur d'alimentation du concasseur	Largeur de bande 800 mm Longueur 4,9 m Tambour moteur électrique 5,5 kW
Convoyeur de retour	Largeur de bande 650 mm Longueur 6,5 m Tambour moteur électrique 4,0 kW
Convoyeur de fines	Largeur de bande 1200 mm Longueur 8,5 m Tambour moteur électrique 5,5 kW
Équipement électrique	Armoire électrique montée sur le châssis. Bouton-poussoir pour le démarrage séquentiel Écran tactile 10 pouces pour le démarrage séparé des moteurs Écran tactile 7 pouces pour la surveillance et le réglage de la vitesse de rotation Arrêts d'urgence sur le châssis, les convoyeurs et l'armoire électrique Contrôleurs de vitesse sur tous les convoyeurs Circuits surveillés pour le relais de sécurité. Interverrouillage de sécurité
Équipement hydraulique	Groupe hydraulique pour le repliage des convoyeurs et des escaliers, et le levage des béquilles hydrauliques Moteur 4,0 kW
Dispositif de roues et d'attelage	Crochet et roues pour le déplacement sur site Châssis optimisé pour le transport sur remorque Béquilles hydrauliques pour la mise en position de production

Notre politique est celle d'une amélioration continue et nous nous réservons le droit de modifier à tout moment et sans préavis les caractéristiques détaillées de nos produits.

maskin mekano

Maskin Mekano AB, Box 9083, 550 09 Jönköping, Suède,
+ 46 36 31 74 00
maskin.mekano@maskinmekano.fr

www.maskinmekano.fr